TR042-i-Ø5-Ø22-31X31-M3-27

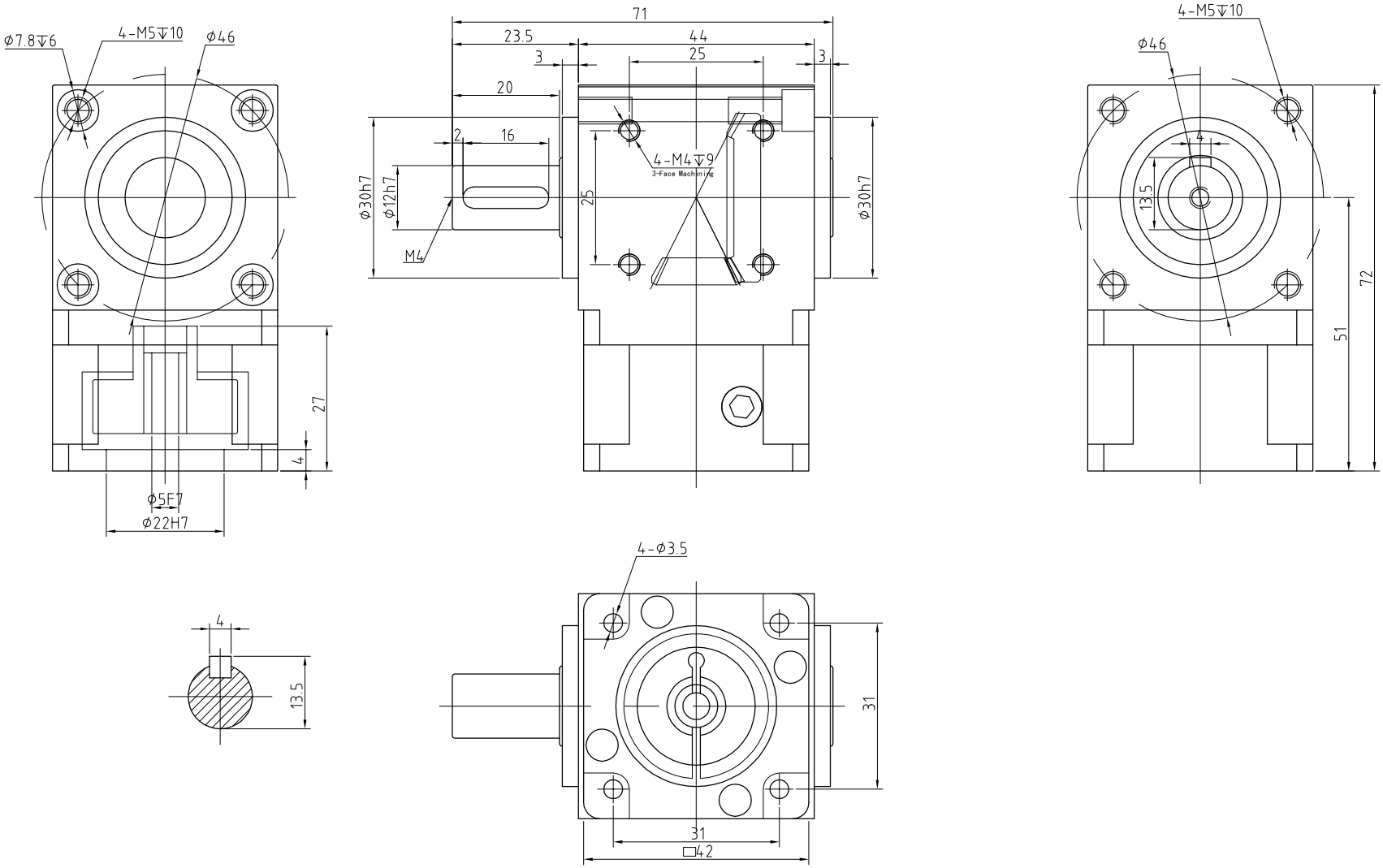

减速比(i) Reduction ratio(i)	–	2	3	5	齿轮精度等级 Gear Accuracy Grade	6 GB/T10095-2008							POROVIN Technology	广东川铭精工科技有限公司
额定输出扭矩(Nm) Nominal output torque(Nm)	–	9	8	5	输出键标准 Output Key Standards	圆头普通平键 Round common flat key (C) GB1096-79								CHEEMING.ALL RIGHTS RESERVED
最大输出扭矩(Nm) Max. output torque(Nm)	2倍额定扭矩 Double Rated Torque				使用寿命 Service Life	20000h (连续运转使用寿命减半) 20000h (continuous operation service life halved)								
额定输入转速 Rated input speed	2000rom				最大输入转速 Maximum input speed	3000rom	标记 Mark	处数 number of points	分区 partition	更改文件号 Change the file number	签名 signature	年月日 date	WWW.POROVIN.COM	TR精密直角减速机 TR Precision Right-Angle Gear Reducer
容许径向力(F_{2B}²) Allowable radial force(F_{2B}²)	350 N	输出转速100rpm，输出轴长1/2处为受力 Speed 100rpm,Axial length 1/2 stress			满载效率 Efficiency at full load	≈90%	设计 devise			标准化 standardization			视图方式 View mode	公众号 Official account
容许轴向力(F_{2aB}²) Allowable axial force(F_{2aB}²)	180 N	输出转速100rpm，输出轴长1/2处为受力 Speed 100rpm,Axial length 1/2 stress			使用温度 Operating Temperature	-25℃～+90℃	校对 proofread	D. X		版本 version				TR042-单轴 TR042-Single Shaft Output
标准回程精度P2 Standard Backlash P2	≤6arcmin				防护等级 Protection class	IP65	审核 Audit			重 量 weight	0.5kg			
							工艺 craft			批准 approve			比例 proportion	