产品型号：PRV320EF-1026-Ø22J6-78.5-Ø110-PCDØ145-M8

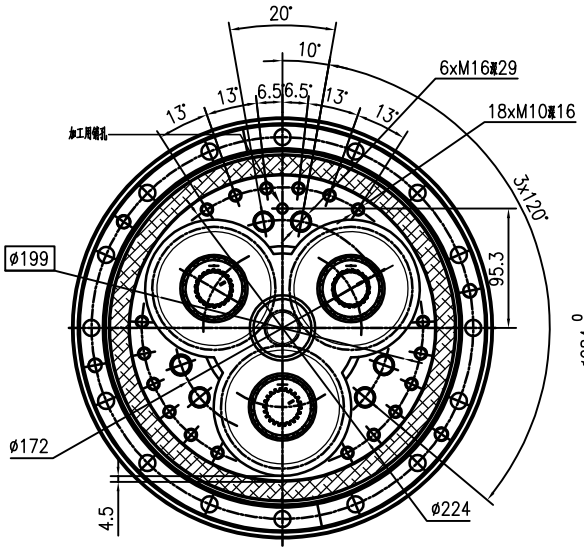

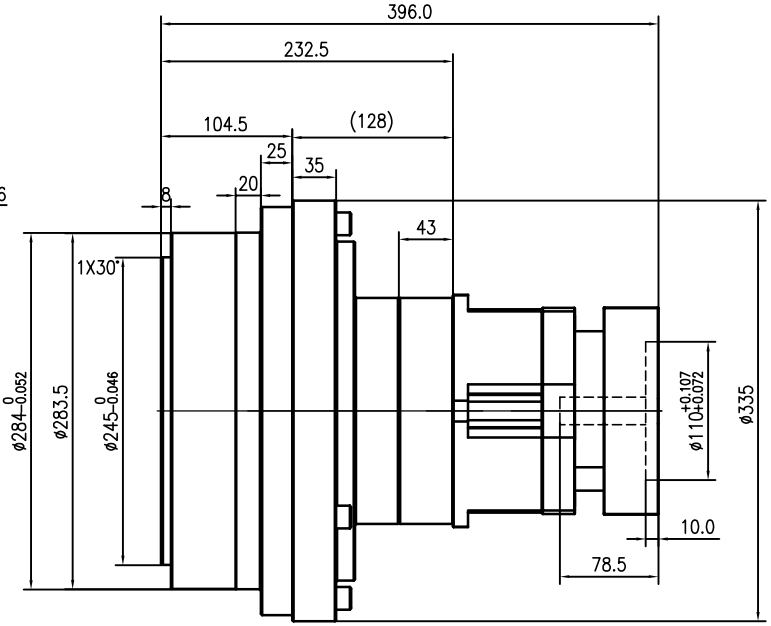

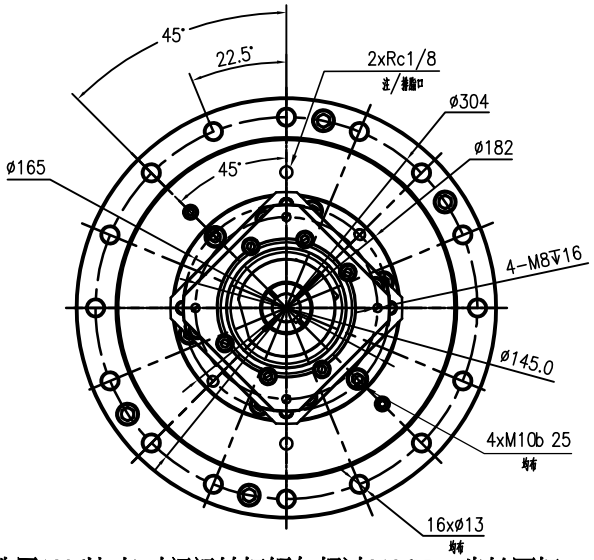

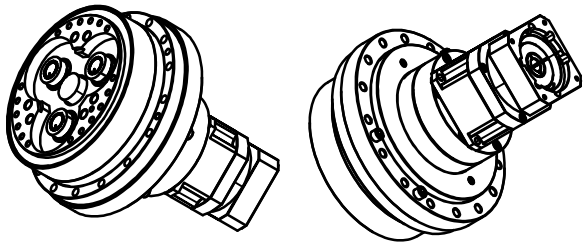

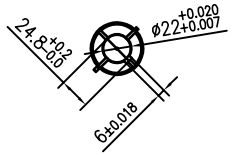

齿轮轴端面
1:1

#速比选用1026比 长时间运转扭矩勿超过3136Nm 齿轮因扭矩过高损坏不列入保固范围(请限制扭矩输入避免发生)

减速器技术参数表			
额定输出扭矩	3136 Nm	齿隙	1 arc.min
启停允许扭矩	7840 Nm	回差	1 arc.min
瞬时最大扭	15680 Nm	传动精度	1 arc.min
额定输出转速	15 rpm	弯曲刚度	4900 Nm/arc.min
最大输出转速	30 rpm	扭转刚度	980 Nm/arc.min
速比	可選	输出轴容许弯矩 ①	7056 Nm
输入轴直径	Ø22	输出轴最大容许轴向力②	19600 N

注：①②不能同时满足，具体请参考我司样本，或电话咨询。

注释：

1.机座安装螺钉采用16-M12,扭矩128.4±6.37 N.m;

2.输出端法兰连接螺钉采用6-M16，扭矩319±15.9 N.m;
18-M10，扭矩73.5±3.43 N.m;

3.螺栓应配合弹簧垫圈使用；

4.推荐润滑油脂：VIGO GREASE REO或RE-00(MOLYWHITE) 油脂加注量：1207g。

5.适用电机轴径Ø22，如需其他轴径，请与我司联系；

6.可选速比 81,101,121,129,141,171,185,201

7.裸机重26.4Kg

未注公差GB/T1804-M					
0.5~6	±0.1				
>6~30	±0.2				
>30~120	±0.3	标记	处数	更改文件号	
>120~400	±0.5	设计		标准化	
>400~1000	±0.8	校核	YANG	版本	320SE-00
		审核		批准	
		工艺		日期	2024.10.18

POROVIN Technology
WWW.cmgmotor.com
PRV-E型减速器

CHEEMING
广东川铭精工科技有限公司

产品型号：PRV320E

阶段标记	重量	比例
S		1:6

共1张 第1张

外形尺寸图

PRV320EF-1026-Ø22J6-78.5-Ø110-PCDØ145-M8

售(通)用件登记
旧底图总号
底图总号
签字
日期