产品型号：PRV320CF-（i）-Φ42-85-Φ110-Φ145-M8

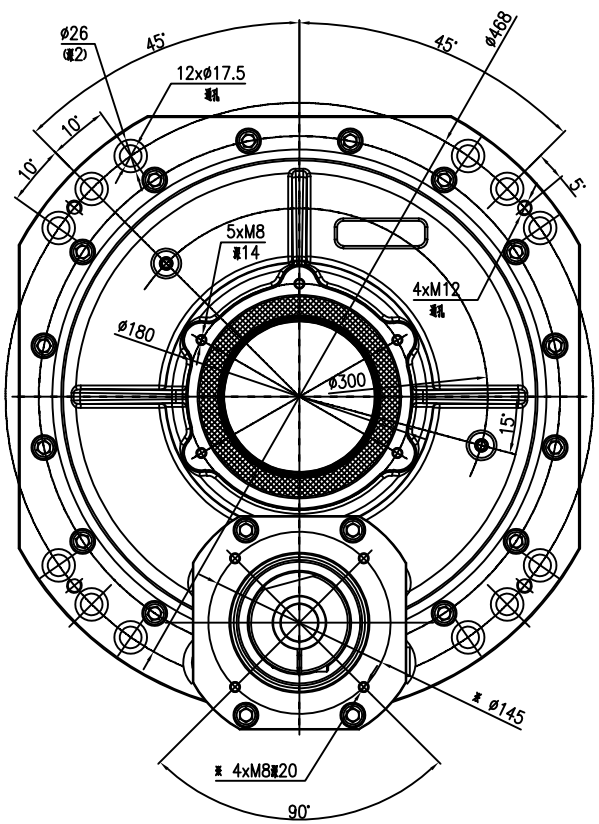

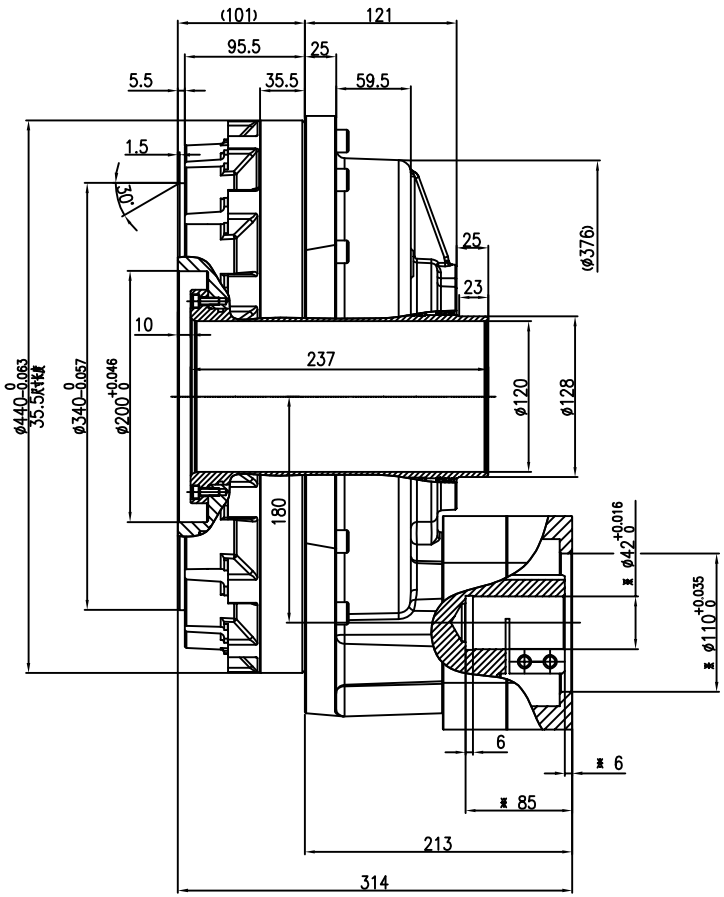

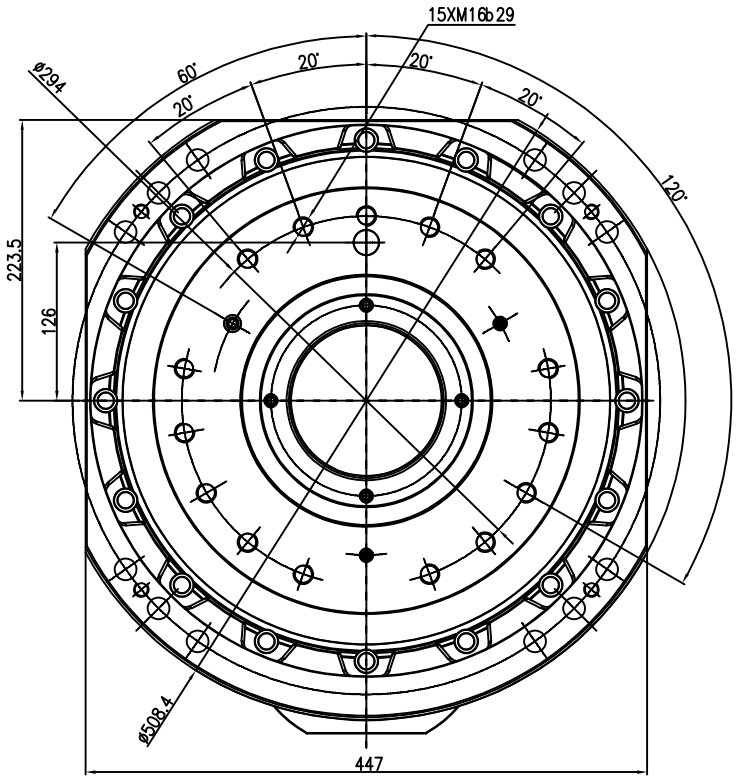

减速器技术参数表			
额定输出扭矩	3136Nm	齿隙	1 arc.min
启停允许扭矩	7840 Nm	回差	1 arc.min
瞬时最大扭矩	15680Nm	传动精度	1 arc.min
额定输出转速	15 rpm	弯曲刚度	12740 Nm/arc.min
最大输出转速	25rpm	扭转刚度	1960 Nm/arc.min
速比	可選	输出轴容许弯矩 ①	20580Nm
输入轴直径	Φ42	输出轴最大容许轴向力②	29400 N
注：①②不能同时满足，具体请参考我司样本，或电话咨询。			

注释：
1.机座安装螺钉采用8-M16，扭矩319　16N.m;
2.输出端法兰连接螺钉采用9-M12，扭矩129　6.5 N.m;
3.电机输入端锁紧螺钉采用4-M8，扭矩37　1.8 N.m;
4.螺栓应配合弹簧垫圈使用；
5.润滑脂出厂时已添加，自行更换请添加 VIGOGREASE REO；
6.适用电机轴径 Φ42，如需其他轴径，请与我司联系；
7.可选速比110.154.209.249,如需更改，请与我司联系；
8.产品质量约144.3 kg.

未注公差GB/T1804-M					
0.5~6	±0.1				
>6~30	±0.2				
>30~120	±0.3	标记	处数	更改文件号	
>120~400	±0.5	设计		标准化	
>400~1000	±0.8	校核	H.W	版本	320SC-170F
		审核		批准	
		工艺		日期	2024.7.2

POROVIN Technology
WWW.cmgmotor.com
PRVC型减速器

CHEEMING
广东川铭精工科技有限公司

产品型号：PRV320C

阶段标记	重量	比例
S		1:3

共1张 第1张

外形尺寸图

PRV320CF-（i）
-Φ42-85-Φ110-Φ145-M8

售(通)用件登记
旧底图总号
底 图 总 号
签 字
日 期