产品型号：PRV320CF-（i）-Φ35J10-82-Φ114.3-Φ200-M12

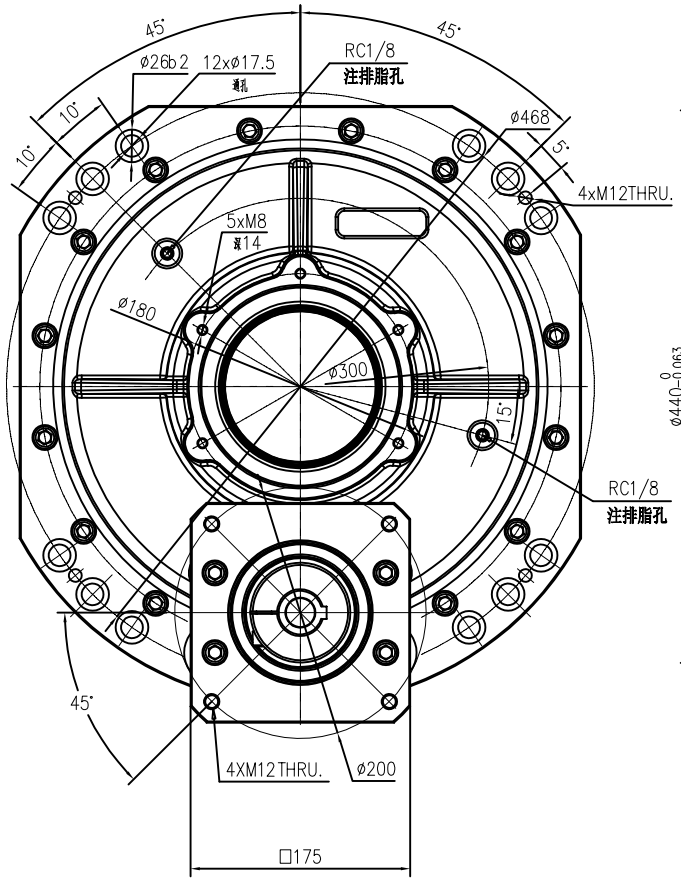

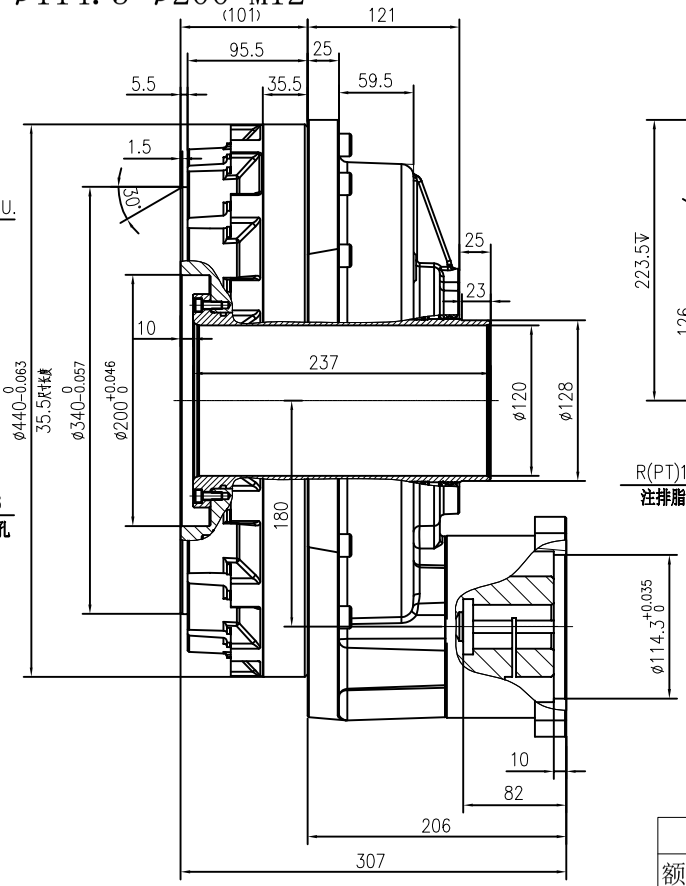

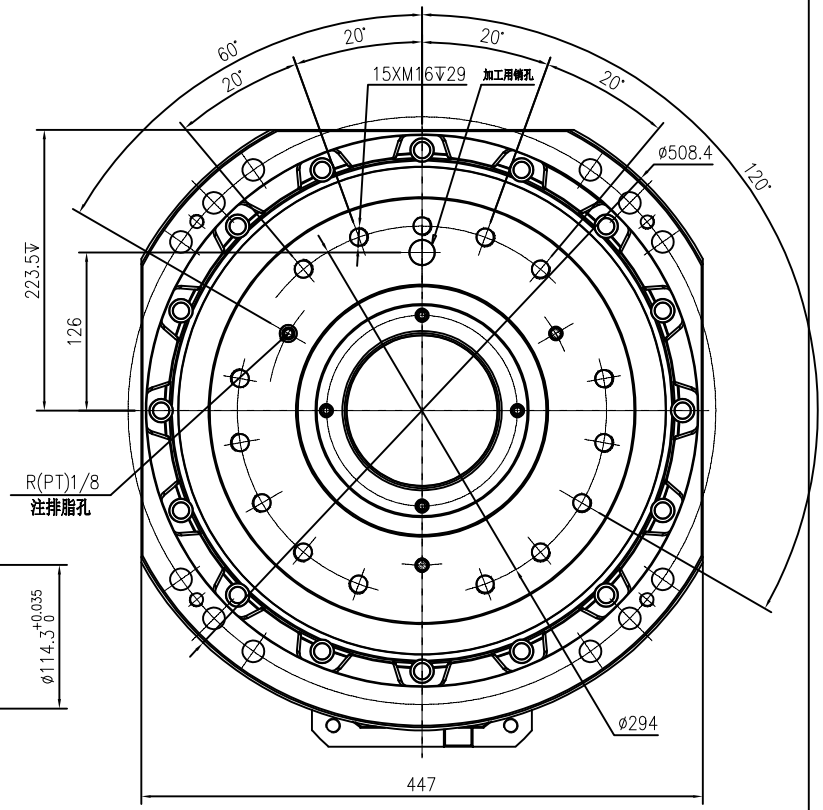

齿轮轴端面
1:3

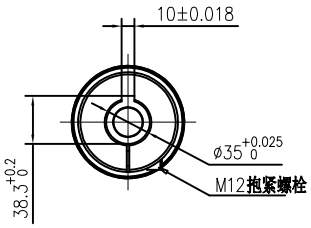

减速器技术参数表			
额定输出扭矩	3136Nm	齿隙	1 arc.min
启停允许扭矩	7840 Nm	回差	1 arc.min
瞬时最大扭矩	15680Nm	传动精度	1 arc.min
额定输出转速	15 rpm	弯曲刚度	12740 Nm/arc.min
最大输出转速	25rpm	扭转刚度	1960 Nm/arc.min
速比	可選	输出轴容许弯矩 ①	20580Nm
输入轴直径	∅35	输出轴最大容许轴向力②	29400 N

注：①②不能同时满足，具体请参考我司样本，或电话咨询。

注释：

1.机座安装螺钉采用12-M16扭矩319± 15.9N.m;
2.输出端法兰连接螺钉采用15-M16扭矩319± 15.9N.m;
3.螺栓应配合弹簧垫圈使用；
4.润滑脂出厂时已添加，自行更换请添加 VIGOGREASE REO；
5.适用电机轴径∅35，如需其他轴径，请与我司联系；
6.可选速比 110.145.209.249
7.裸机重114.3Kg

未注公差GB/T1804-M					
0.5~6	±0.1				
>6~30	±0.2				
>30~120	±0.3	标记	处数	更改文件号	
>120~400	±0.5	设计		标准化	
>400~1000	±0.8	校核	MHY	版本	
		审核		批准	
		工艺		日期	2024.12.19

POROVIN Technology
WWW.cmgmotor.com
PRVC型减速器

CHEEMING
广东川铭精工科技有限公司

产品型号：PRV320C

阶段标记	重量	比例
S		1:1

共1张 第1张

外形尺寸图

PRV320CF-（i）
-Φ35J10-82-Φ114.3-Φ200-M12

借(通)用件登记
旧底图总号
底图总号
签字
日期