产品型号：PRV10CF-108-Φ14J5-40-Φ50-Φ70-M5

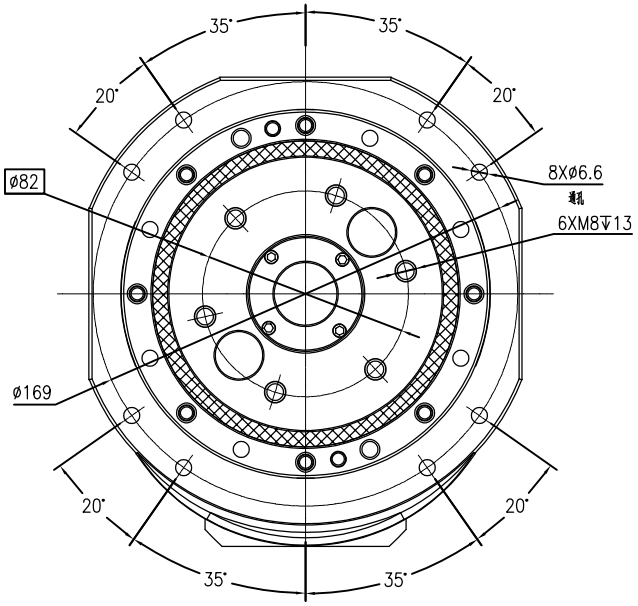

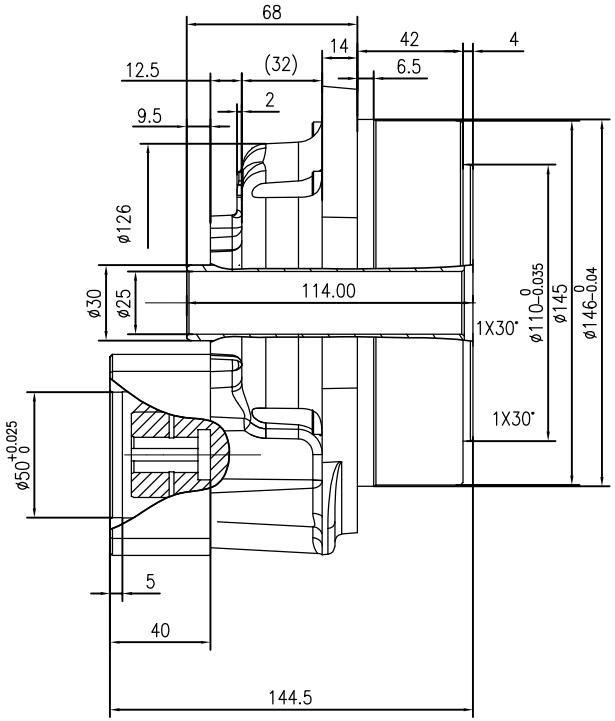

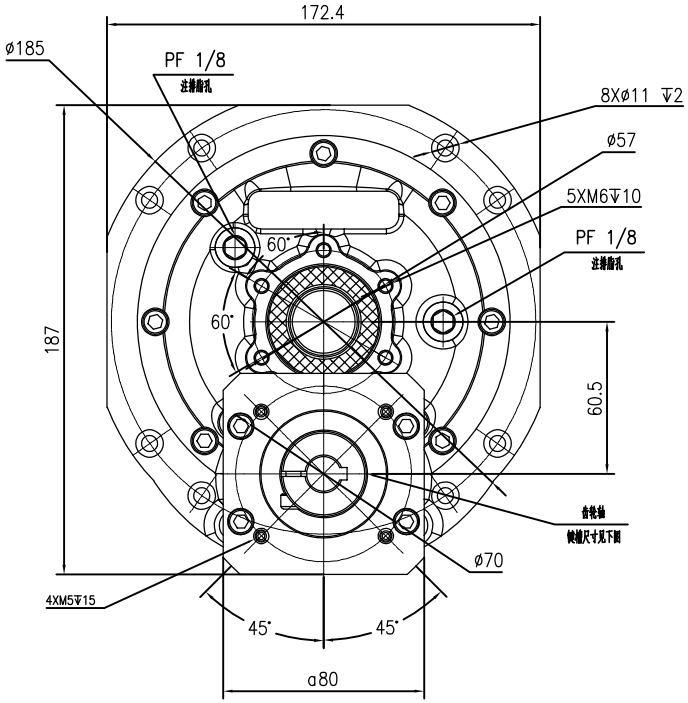

齿轮轴键槽尺寸

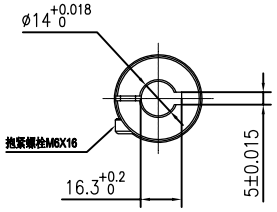

减速器技术参数表			
额定输出扭矩	98Nm	齿隙	1 arc.min
启停允许扭矩	245 Nm	回差	1 arc.min
瞬时最大扭矩	1372Nm	传动精度	1 arc.min
额定输出转速	15 rpm	弯曲刚度	421 Nm/arc.min
最大输出转速	80 rpm	扭转刚度	47 Nm/arc.min
速比	108	输出轴容许弯矩 ①	686Nm
输入轴直径	Ø14J5	输出轴最大容许轴向力②	5880 N
注：①②不能同时满足，具体请参考我司样本，或电话咨询。			

说明：

1、减速比108;

2、推荐润滑油脂：VIGO GREASE REO或RE-00(MOLYWHITE)；

3、额定输出转矩98Nm，额定输出转速15rpm；

未注公差GB/T1804-M					
0.5~6	±0.1				
>6~30	±0.2				
>30~120	±0.3	标记	处数	更改文件号	
>120~400	±0.5	设计		标准化	
>400~1000	±0.8	校核	MHY	版本	
		审核		批准	
		工艺		日期	2024.11.29

POROVIN Technology
WWW.cmgmotor.com
PRVC型减速器

阶段标记	重量	比例
		1:1.5

共1张 第1张

CHEEMING
广东川铭精工科技有限公司

产品型号：PRV10C

外形尺寸图

PRV10CF-108
-Φ14J5-40-Φ50-Φ70-M5

借(通)用件登记
旧底图总号
底图总号
签字
日期