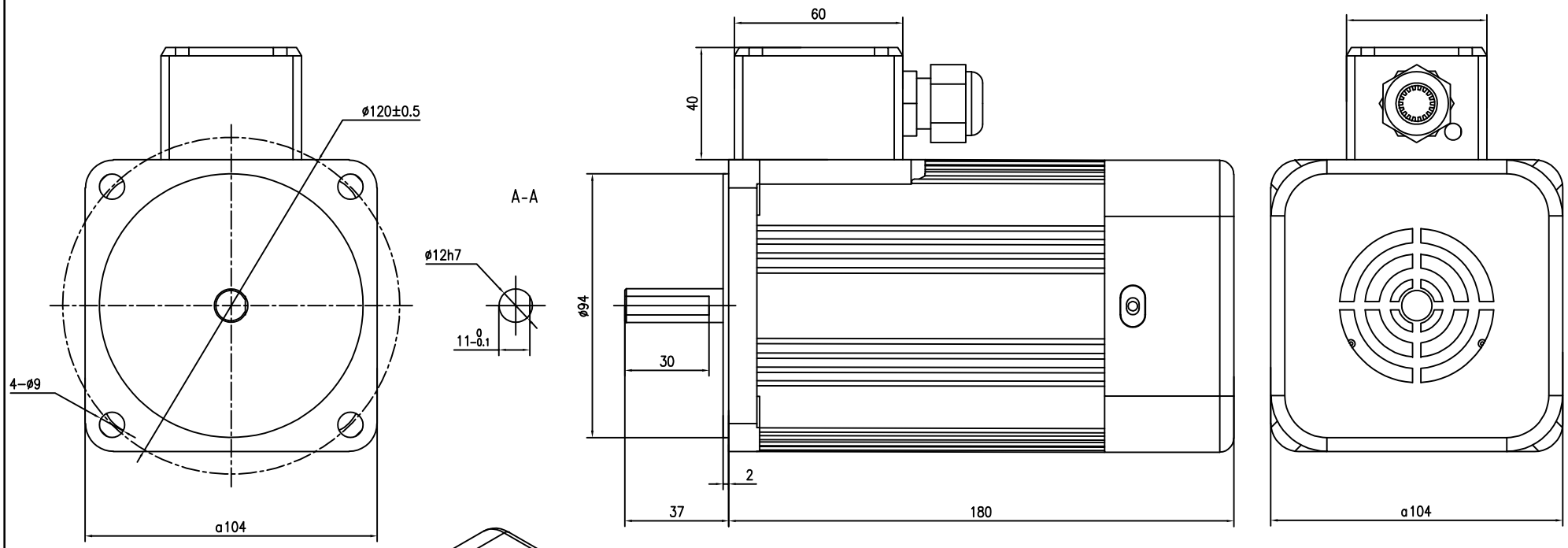

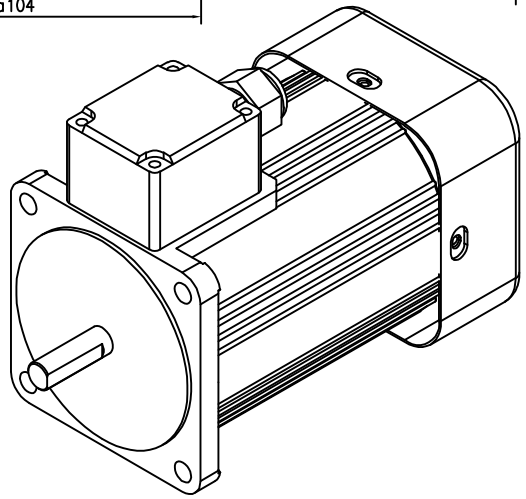

电机参数
功率:120-250w
电机额定扭矩：
8.60-18.4kg.cm
电压:單相220V 4P
频率:50Hz - 60Hz

请签字（章）回传
Please sign (seal) to return the call

单相马达接线图

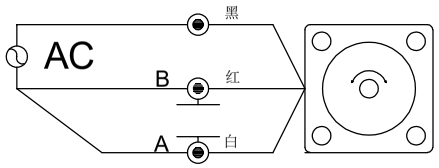

标记	处数	分区	更改文件号	签名	年月日
设计			标准化		
校对	H.W	2024.8.7	版本	V1.1	
审核					
工艺			批准		

公众号

选型技术号

CHEEMING
WWW.cmgmotor.com

视图方式	重量	比例
		1:2
共 1 张 第 1 张		A4

广东川铭精工科技有限公司

微型感应减速机

6IK120-250(R)A-CTF

借(通)用件登记
旧底图总号
底图总号
签字
日期