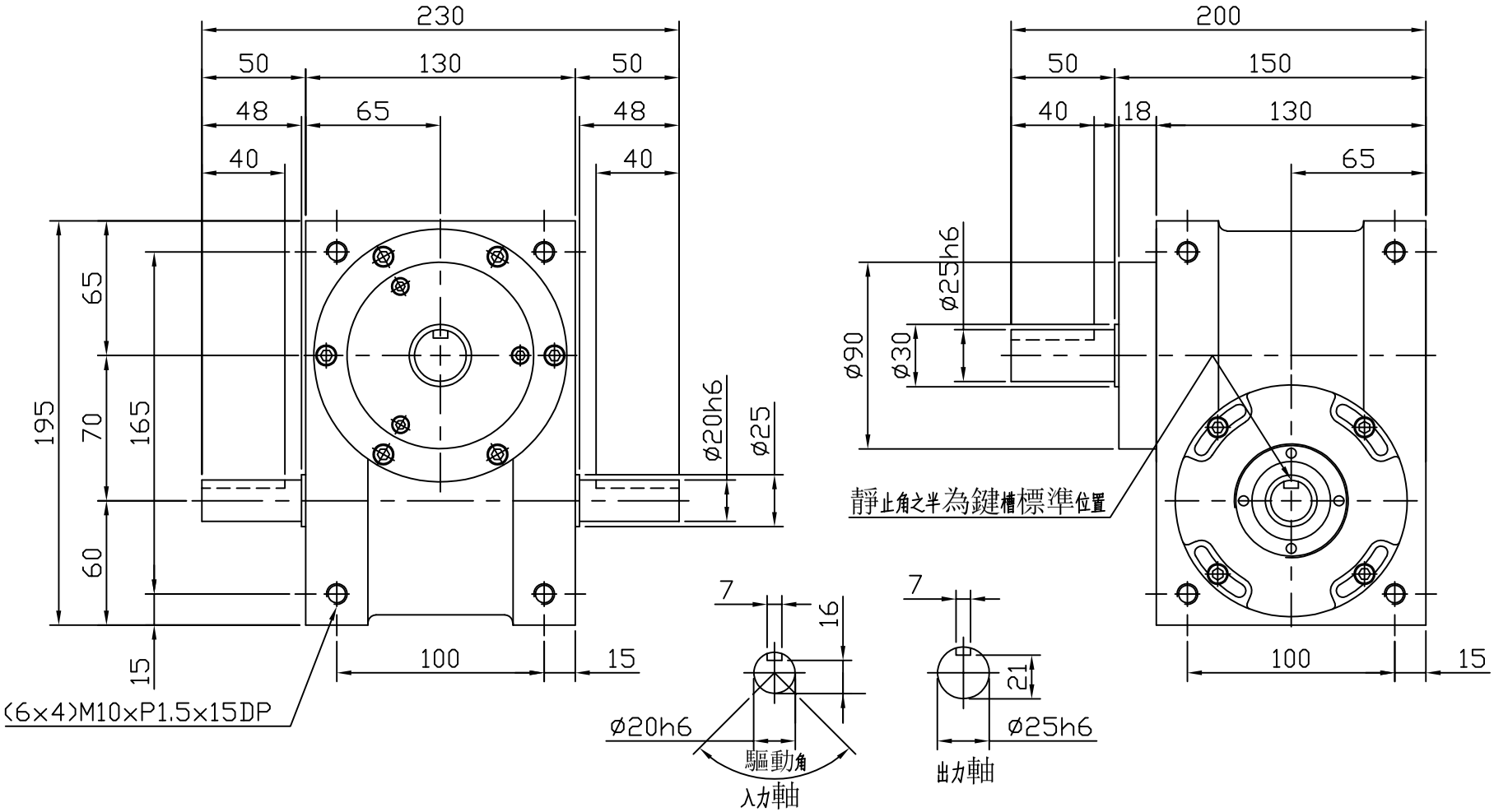

注1：入力軸的GD^2是在容許範圍內的數值。
注：C1至C5數值是达到安全系数=2时的数值。

技术参数

项目	符号	单位	数值	项目	符号	单位	数值	项目	符号	单位	数值
出力軸容许径向负荷	C1	kgf	220	入力軸容许径向负荷	C3	kgf	150	入力軸的GD^2（注1）	C6	$KGF-M^2$	1.9×10^{-3}
入力軸容许径向负荷	C2	kfg	220	入力軸最大弯曲力矩	C4	kfg	110	定位分割精度		sec.	16
出力軸容许力矩	Ts	kfg-m	参考力矩表	入力軸最大扭矩	C5	kfg-m	9.50	重量		Kg	19

一般公差

尺寸范围	容許差
1~30	±0.05
30~120	±0.10
120~250	±0.20
250~500	±0.30
500~1000	±0.40
1000~1500	±0.50

标记	处数	分区	更改文件号		
设计			标准化		
校对	H.W	2024.8.3	版本	V1.1	
审核					
工艺			批准		

公众号

CHEEMING
WWW.cmgmotor.com

广东川铭精工科技有限公司

凸轮分割器

视图方式	重量	比例
		1:3
共 1 张 第		张 A4

70DS

借(通)用件登记

旧底图总号

底图总号

签字

日期