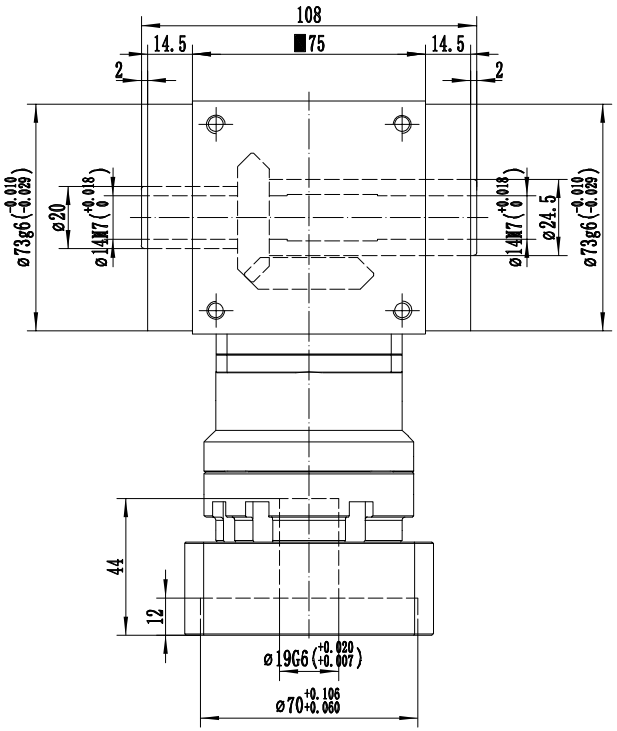

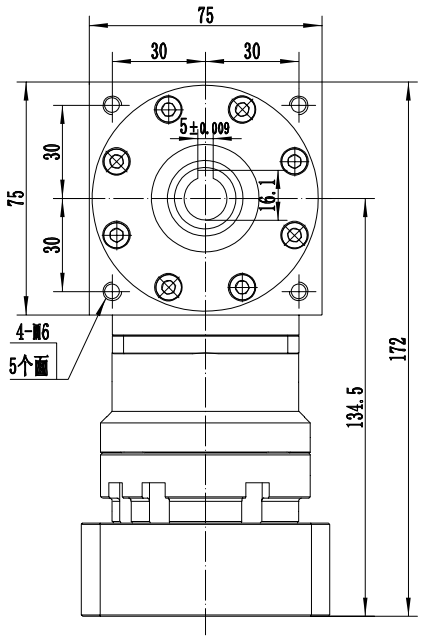

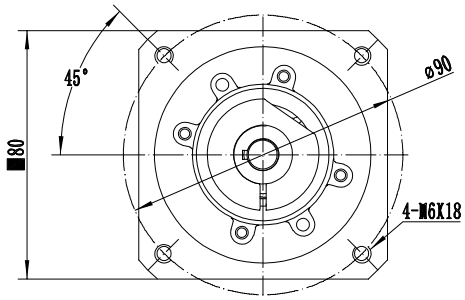

请签字（章）回传
Please sign (seal) to return the call

减速比 i	3	4	5	6	7	8	10	-	-
额定扭矩 Nm	45	45	45	45	35	35	23	-	-

最大輸出扭矩	1.5倍額定扭矩	使用壽命	20000h（连续运转减半）
額定輸入轉速	3000 rpm	使用溫度	-10℃～+90℃
容許徑向力	1100 N	效率	≥90%
容許軸向力	550 N	噪音值	≤72dB(A)
回程間隙	≤10 arcmin	轉動慣量	1.43Kg.cm²

标记	处数	分区	更改文件号	签名	年月日

设计			标准化		
校对			版本	V1.0	
审核					
工艺			批准		

公众号

选型技术号

POROVIN Technology
WWW.cmgmotor.com

CHEEMING
广东川铭精工科技有限公司

直角减速机

视图方式	重量	比例
共 张 第 张		A4

TX075-FH-L1

備(通)用件登记
旧底图总号
底图总号
签字
日期