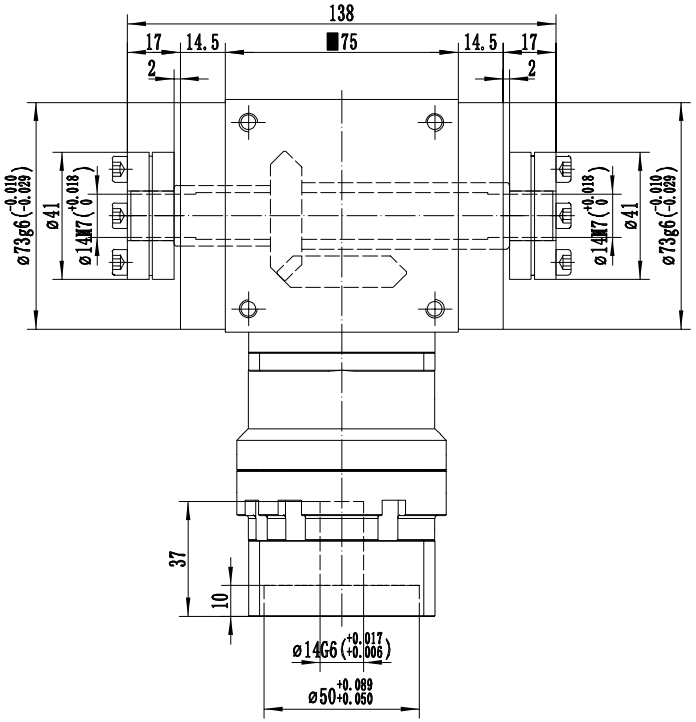


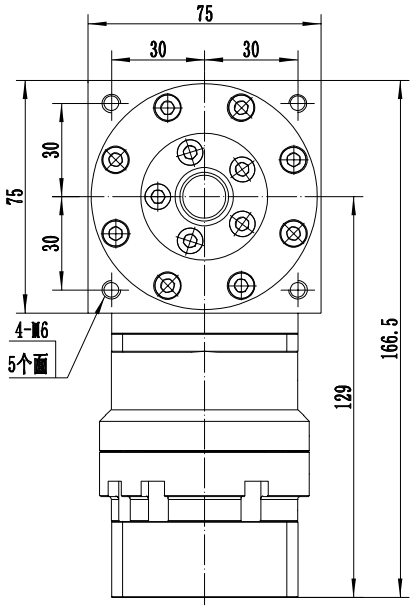


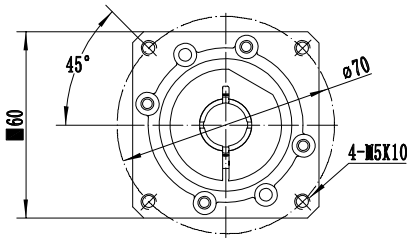


请签字（章）回传
Please sign (seal) to return the call

| | | | | | | | | | |
|---|---|---|---|---|---|---|---|---|---|
| 减速比 i | 3 | 4 | 5 | 6 | 7 | 8 | 10 | - | - |
| 額定扭矩 Nm | 45 | 45 | 45 | 45 | 35 | 35 | 23 | - | - |
| 最大輸出扭矩 | 1.5倍額定扭矩 | | | | 使用壽命 | 20000h（连续运转减半） | | | |
| 額定輸入轉速 | 3000 rpm | | | | 使用溫度 | -10℃～+90℃ | | | |
| 容許徑向力 | 1100 N | | | | 效率 | ≥90% | | | |
| 容許軸向力 | 550 N | | | | 噪音值 | ≤72dB(A) | | | |
| 回程間隙 | ≤10 arcmin | | | | 轉動慣量 | 1.43Kg.cm² | | | |

| 備(通)用件登记 | 旧底图总号 | 底图总号 | 签字 | 日期 |
|---|---|---|---|---|
| | | | | |

| 标记 | 处数 | 分区 | 更改文件号 | 签名 | 年月日 |
|---|---|---|---|---|---|
| 设计 | | | 标准化 | | |
| 校对 | | | 版本 | V1.0 | |
| 审核 | | | | | |
| 工艺 | | | 批准 | | |

公众号

选型技术号

POROVIN Technology
WWW.cmgmotor.com

CHEEMING
广东川铭精工科技有限公司

直角减速机

| 视图方式 | 重量 | 比例 |
|---|---|---|
| | | |
| 共 张 第 张 | | A4 |

TX075-FC-L1