TNR220-L2-S2-P2-F-Φ42J12-Φ114.3-Φ200-M12-119.5

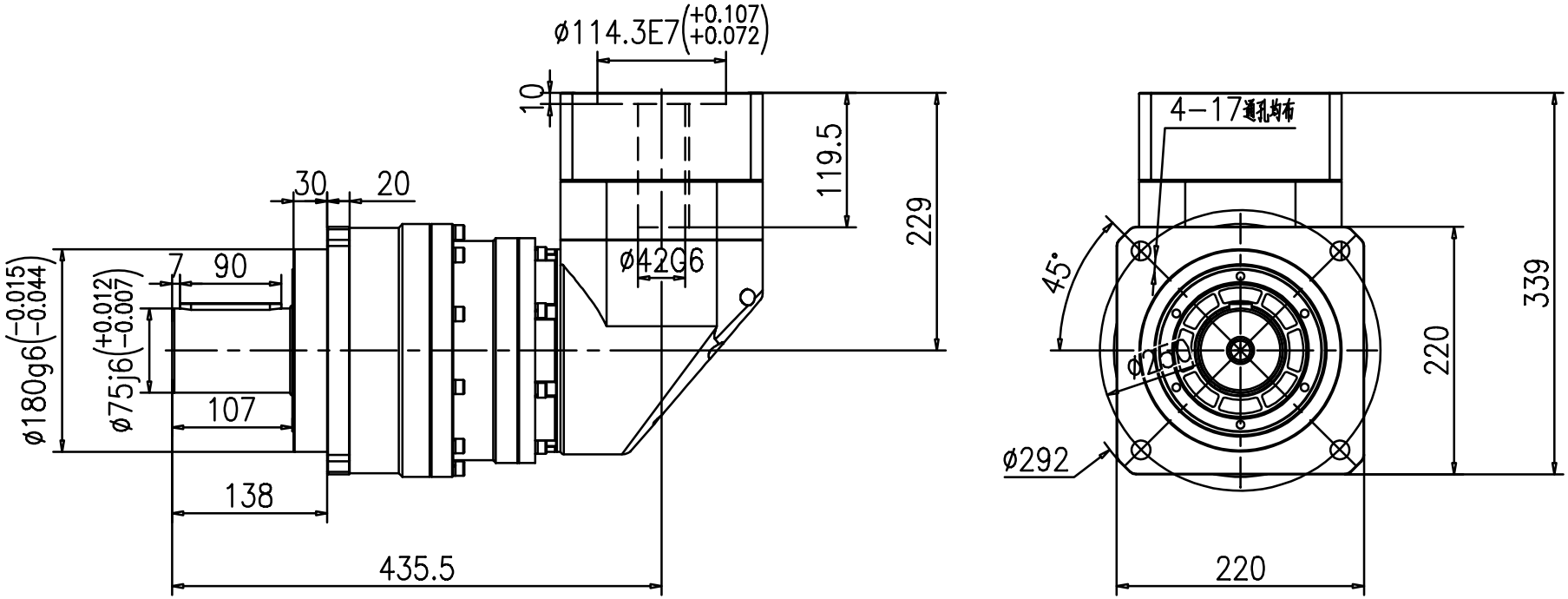

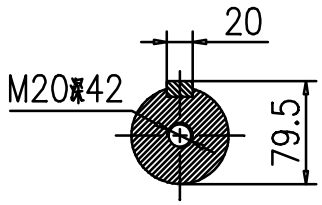

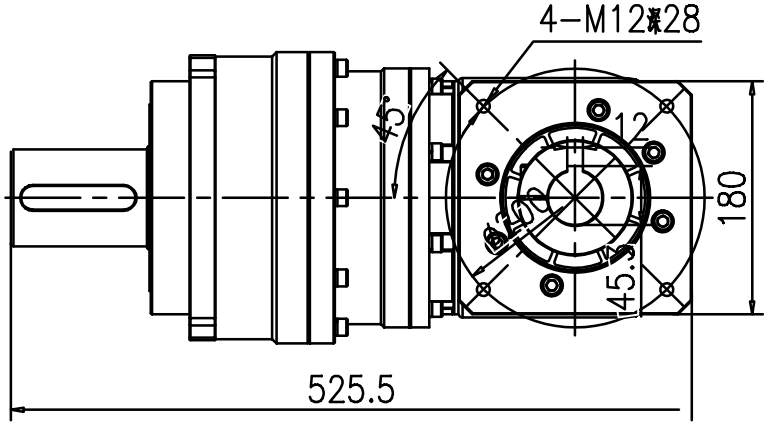

减速比	12	15	20	25	30	35	40	50	60	70	80	100
额定输出扭矩(Nm)	1140	1140	1700	750	1050	1050	1200	1100	1020	1200	1100	900
最大输出扭矩(Nm)	2280	2280	3400	1500	2100	2100	2400	2200	2040	2400	2200	1800
转动惯量(Kg.cm²)	65.9	65.9	65.9	65.9	65.9	65.9	65.9	65.6	68.9	65.6	65.6	65.6

容许径向力F_{2rB}²	50000 N	满载效率	≈92%	重 量	≈95Kg
容许轴向力F_{2a1B}²	35000 N	噪音值	≤74dB	扭转刚性	225Nm/arcmin
容许轴向力F_{2a2B}²	25000 N	使用温度	-10℃~+90℃		
额定输入转速	4000rpm	润滑方式	合成润滑脂（终身润滑）		
最大输入转速	2000rpm	安装方向	任意		
超精密背隙P0	-	防护等级	IP65		
精密背隙P1	-	使用寿命	20000h（连续运转减半）		
标准背隙P2	≤12arcmin				

请注意:
1.所有数据(PDF.CAD.3D)变更时，我们不做通知。
2.具体速比的额定扭矩请参照我司样本"减速机性能资料"；"用户的实际负载扭矩"×"使用系数"≤减速机的额定扭矩，否则用户发生故障。

标记	处数	分区	更改文件号	签名	年月日
设计			标准化		
校对	H.W	24/6/3			
审核					
工艺			批准		

POROVIN Technology
WWW.POROVIN.COM

视图方式	重量	比例

共 张 第 张

广东川铭精工科技有限公司

精密行星齿轮减速机

TNR220-L2（双级）