# TFR060-L1-S2-P2-P-Φ14-Φ50-Φ70-M4-31.5

输出端(Output)

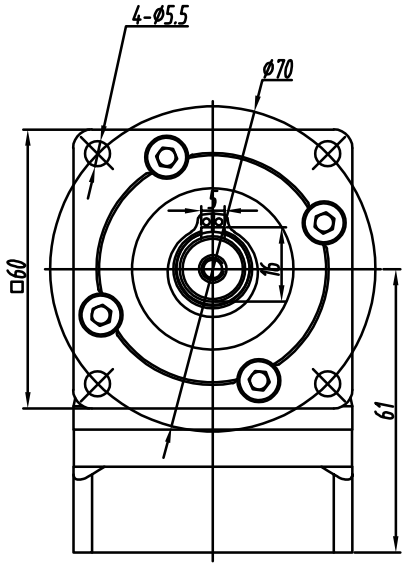


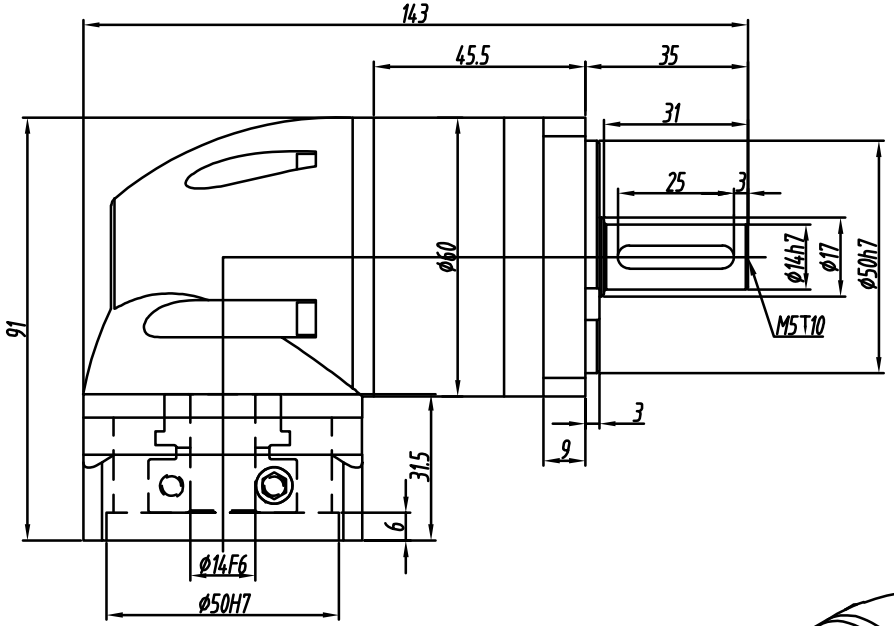


输入端(Input)

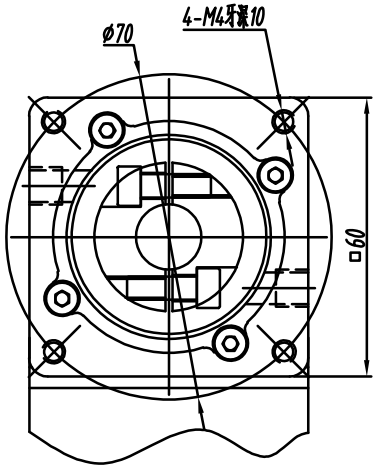


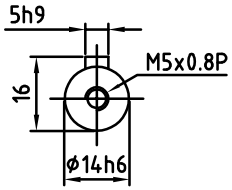


S2输出轴

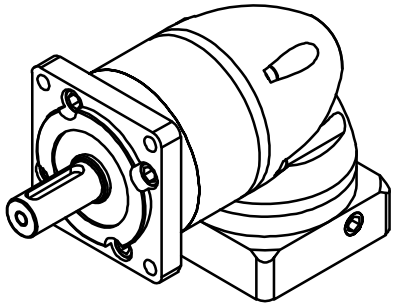

| 减速比 | 3 | 4 | 5 | 7 | 10 |
|---|---|---|---|---|---|
| 额定输出扭矩(Nm) | 16.5 | 26 | 28 | 20 | 12.5 |
| 最大输出扭矩(Nm) | 33 | 52 | 56 | 40 | 25 |
| 转动惯量(Kg.cm²) | 0.35 | 0.35 | 0.35 | 0.35 | 0.07 |

| | | | | | |
|---|---|---|---|---|---|
| 容许径向力$F_{2rB^2}$ | 400 N | 传动效率 | ≈90% | 重 量 | ≈1.5Kg |
| 容许轴向力$F_{2a1B^2}$ | 300 N | 噪音值 | ≤63dB | 扭转刚性 | 7 Nm/arcmin |
| 容许轴向力$F_{2a2B^2}$ | 300 N | 使用温度 | -10℃~+90℃ | | |
| 额定输入转速 | 3000 rpm | 润滑方式 | 合成润滑脂（终身润滑） | | |
| 最大输入转速 | 8000 rpm | 安装方向 | 任意 | | |
| 超精密背隙P0 | - | 防护等级 | IP65 | | |
| 精密背隙P1 | - | 使用寿命 | 20000h（连续运转减半） | | |
| 标准背隙P2 | ≤11 arcmin | | | | |

请注意:
1.所有数据(PDF.CAD.3D)变更时，我们不做通知。
2.具体速比的额定扭矩请参照我司样本"减速机性能资料"；"用户的实际负载扭矩" X "使用系数" ≤减速机的额定扭矩，否则用户发生故障。

| 标记 | 处数 | 分区 | 更改文件号 | 签名 | 年月日 |
|---|---|---|---|---|---|
| 设计 | | | 标准化 | | |
| 校对 | | | | | |
| 审核 | | | | | |
| 工艺 | | | 批准 | | |

POROVIN Technology
WWW.POROVIN.COM

| 视图方式 | 重量 | 比例 |
|---|---|---|
| | | |

共 张 第 张

广东川铭精工科技有限公司

精密行星齿轮减速机

TFR060-L1(单级)