DRV040-RV050-125-71B14-AS2

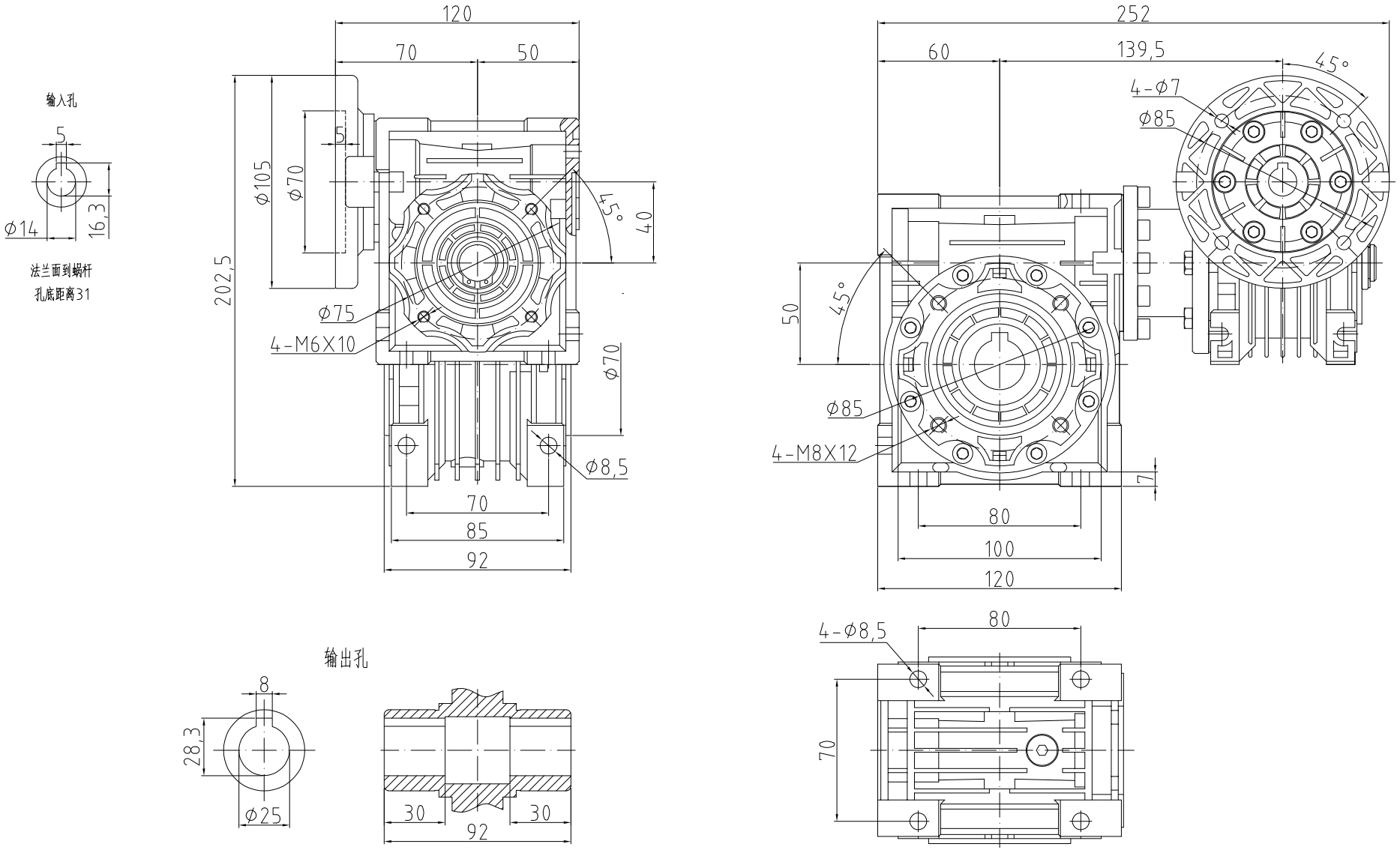

减速比	125-225	安装方向	安装示图	安装方向	安装示图	安装方向	安装示图	安装方向	安装示图							CHEEMING	广东川铭精工科技有限公司
额定输出扭矩	38-91 Nm	AS1		AS2		VS1		VS2								WWW.cmgmotor.com	
最大输出扭矩	76-182 Nm									标记	处数	分区	更改文件号	签名	年月日		
额定输入转速	1400 rpm																
最大输入转速	3000 rpm	BS1		BS2		PS1		PS2		设计			标准化			视图方式 重量 比例	NMRV蜗轮蜗杆减速机
使用温度	-5℃~+40℃									校对							
润滑方式	油润滑									审核							DRV040-RV050
重量	≈7.44kg	请注意： 1.所有数据(PDF.CAD.3D)变更时，我们不做通知。 2.其他参数请参考我司样本手册。								工艺			批准			共 张 第 张	