2023版

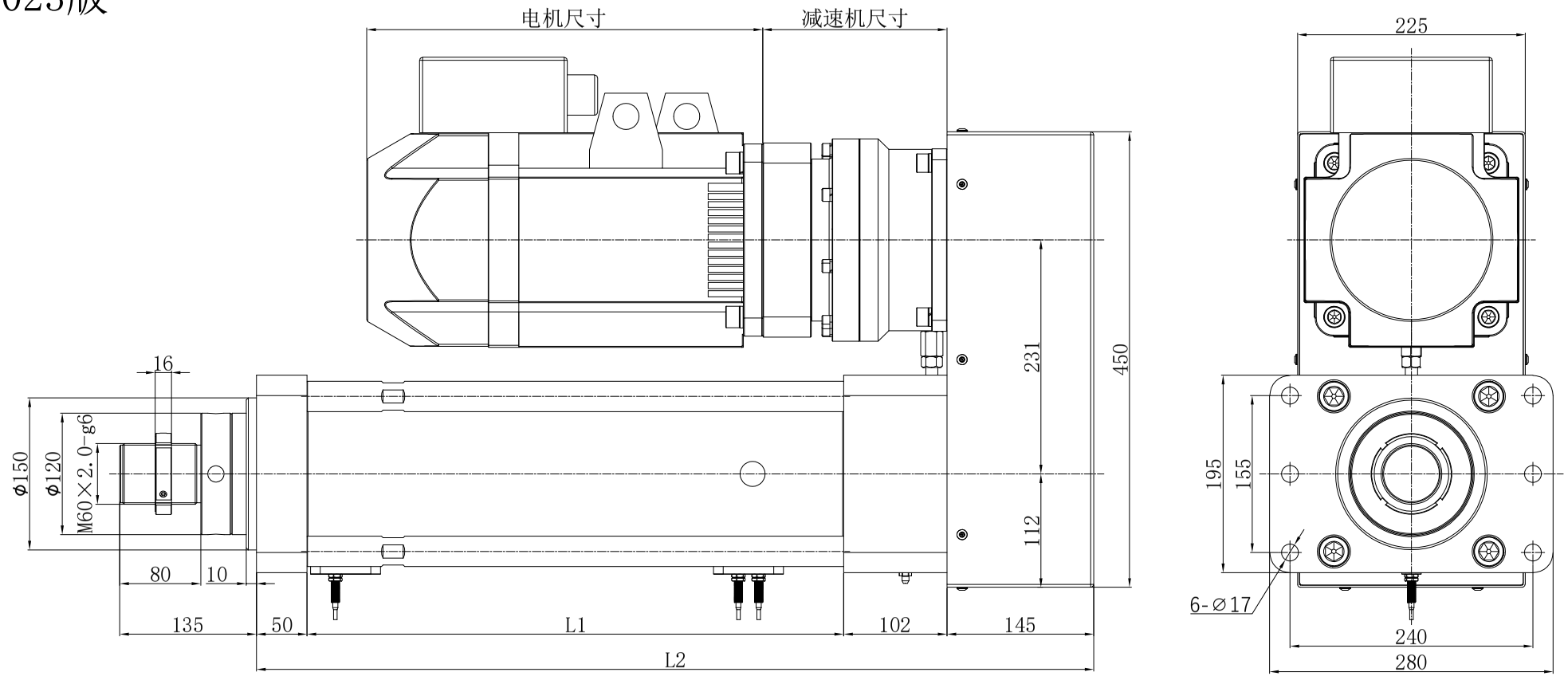

技 术 参 数			
产品型号	WG180-R01-B20-C200-D100-K110015-S3		
缸径（mm）	Φ160	有效行程（mm）	200
电机功率（KW）	11.0	额定转速（rpm）	1500
额定扭矩（N.M）	70.03	最高转速（rpm）	3000
丝杆型号	6320	丝杆导程（mm）	20
减速比	10	重复定位精度（mm）	±0.02
额定推力（KN）	186.9	最大推力（KN）	280.35
额定速度（mm/s）	50	最大速度（mm/s）	100
电缸安装方式	折返前法兰		
电机品牌型号		11.0KW 200框电机	
其他说明	配180-L1-10减速机		

说明：L1=行程+330，L2=行程+627

标记	处数	分区	更改文件号	签名	年月日
设计			标准化		
校对	W.W.B	2024/3/14	版本		
审核					
工艺			批准		

POROVIN Technology
WWW.cmgmotor.com

CHEEMING
广东川铭精工科技有限公司

视图方式	重量	比例
共1 张 第 1 张		A4

精密伺服电动缸

WG180-R01