型号:6IK180GU-C(Y)-6GU3-180RT

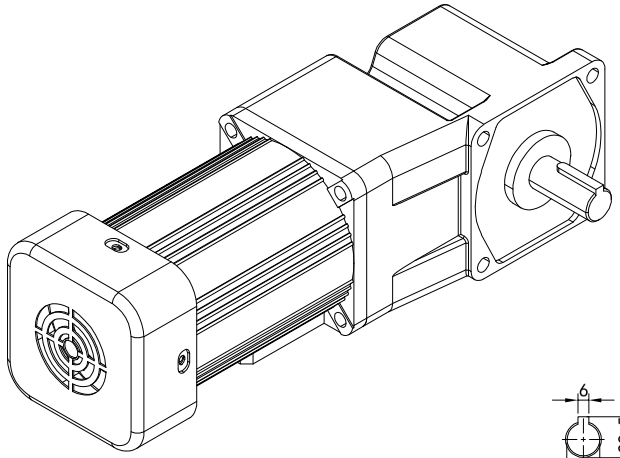

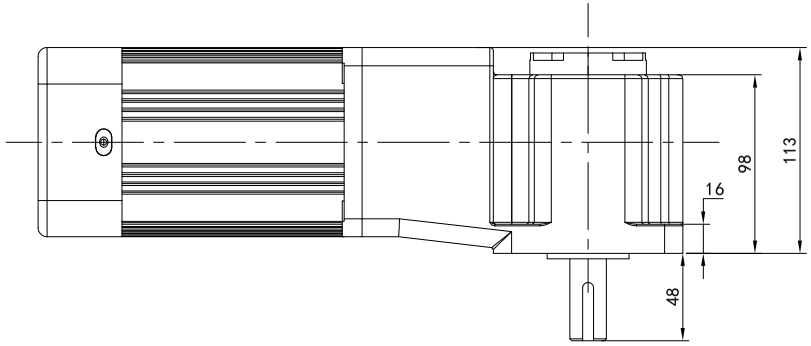

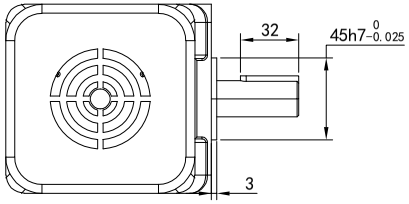

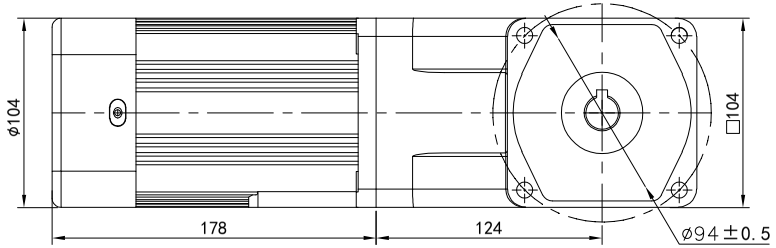

电机参数
功率:180W
电压:單相110/220V 4P
三相220V/380V 4P
频率:50Hz - 60Hz

减速机参数
减速比:3-180
转速: 8-500r/min
扭矩:2.56-60N.m

请签字(章)回传
Please sign (seal) to return the call

单相马达接线图

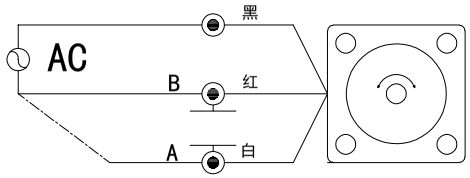

三相马达接线图

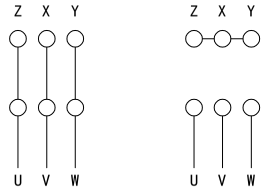

三相220V　三相380V

标记	处数	分区	更改文件号	签名	年月日
设计			标准化		
校对	W.Y.M		版本	V1.0	
审核					
工艺			批准		

公众号
选型技术号

CHEEMING
WWW.cmgmotor.com

广东川铭精工科技有限公司

直角减速机

视图方式	重量	比例
共 1 张 第1张		A4

6IK180GU-C(Y)-6GU3-180RT

借(通)用件登记
旧底图总号
底图总号
签字
日期