180W/200W/250W																								转矩单位换算：（kgf·cm×9.8÷100）=N.m（牛顿·米）
速比i	3	5	7.5	10	12.5	15	18	20	25	30	36	50	60	75	90	100	120	150	180	250	300	500	750
轉速rpm(50HZ)	500	300	200	150	120	100	83	75	60	50	41	30	25	20	16	15	12.5	10	8.3	6	5	3	2
轉速rpm(60HZ)	600	360	230	180	144	120	100	90	72	60	50	36	30	24	20	18	15	12	10	7.2	6	3.6	2.4
轉矩kgf.cm	25.2	54.6	81	108.7	124.3	150	181.5	210.6	248	300	324	360	430	520	520	520	520	520	520	520	520	520	520

型号:6IK180(200/250)RGU-A(C)+6GU3-180K

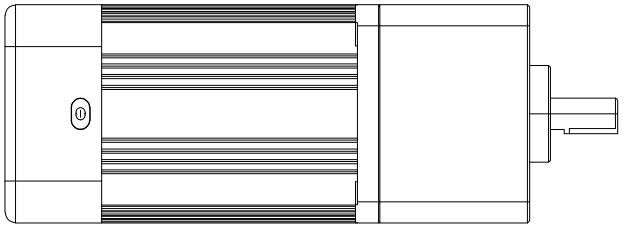

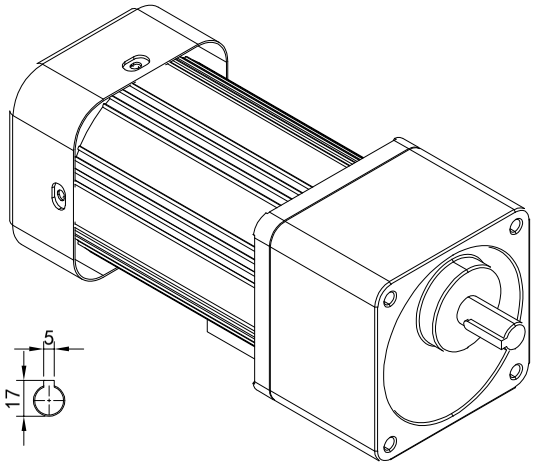

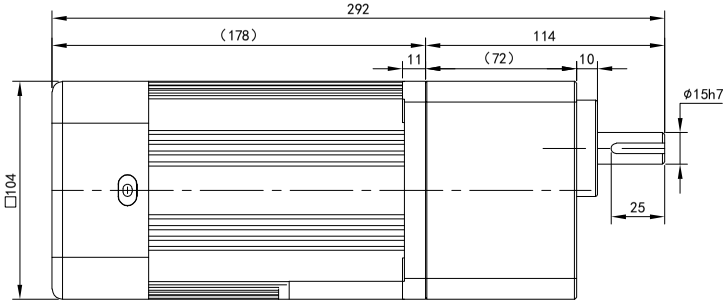

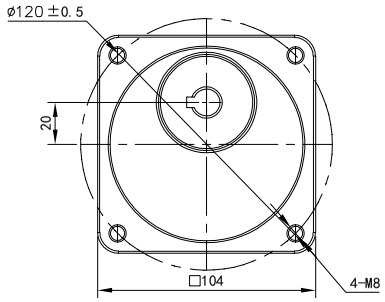

电机参数
功率:180W-250W
电机额定扭矩:
5.5-13kg.cm(180W)
5.5-14.1kg.cm(200W)
5.5-17kg.cm(250W)
电压:單相110/220V 4P
频率:50Hz - 60Hz

减速机参数
减速比:参阅上方表格
转速: 参阅上方表格
扭矩:参阅上方表格

请签字（章）回传
Please sign (seal) to return back all

借(通)用件登记
旧底图总号
底图总号
签字
日期

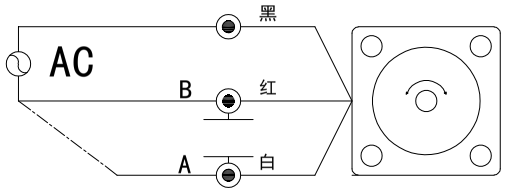

单相马达接线图

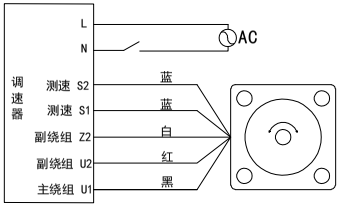

调速电机需配专用调速器，有多款调速器，该接线图仅供参考

标记	处数	分区	更改文件号	签名	年月日
设计			标准化		
校对	W.Y.M		版本	V1.0	
审核					
工艺			批准		

公众号

选型技术号

CHEEMING
WWW.cmgmotor.com

视图方式	重量	比例
共 1 张 第 1 张		A4

广东川铭精工科技有限公司

微型感应减速机

6IK180(200/250)RGU-A(C)+6GU3-180K