180W/200W/250W																								转矩单位换算：（kgf·cm×9.8÷100）=N.m（牛顿·米）
速比i	3	5	7.5	10	12.5	15	18	20	25	30	36	50	60	75	90	100	120	150	180	250	300	500	750	
轉速rpm(50HZ)	500	300	200	150	120	100	83	75	60	50	41	30	25	20	16	15	12.5	10	8.3	6	5	3	2	
轉速rpm(60HZ)	600	360	230	180	144	120	100	90	72	60	50	36	30	24	20	18	15	12	10	7.2	6	3.6	2.4	
轉矩kgf.cm	25.2	54.6	81	108.7	124.3	150	181.5	210.6	248	300	324	360	430	520	520	520	520	520	520	520	520	520	520	

型号:6IK180(200/250)RGN-A(C)MFT+6GN3-180K

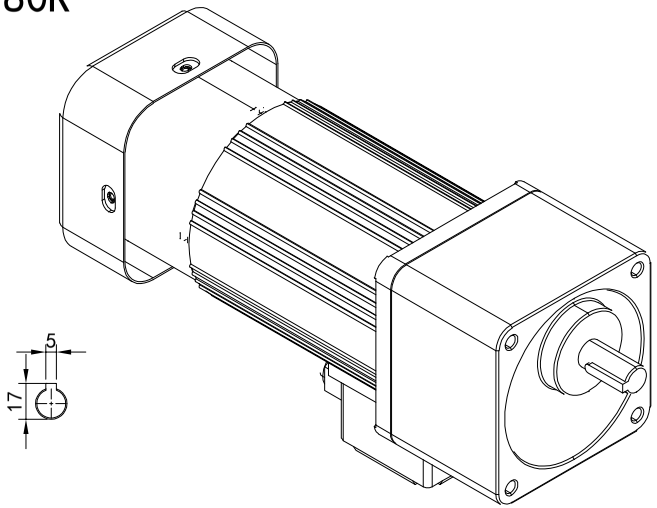

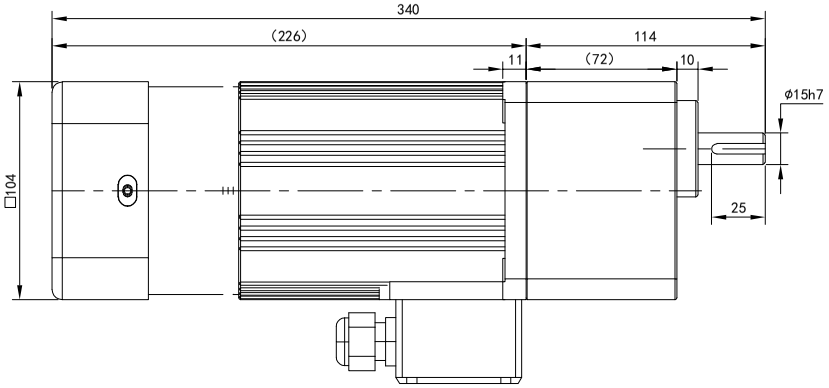

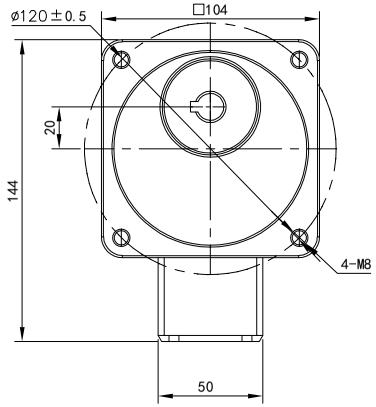

电机参数

功率:180W-250W

电机额定扭矩:

5.5-13kg.cm(180W)

5.5-14.1kg.cm(200W)

5.5-17kg.cm(250W)

电压:單相110/220V 4P

频率:50Hz - 60Hz

减速机参数

减速比:参阅上方表格

转速: 参阅上方表格

扭矩:参阅上方表格

请签字（章）回传

Please sign (seal) return back

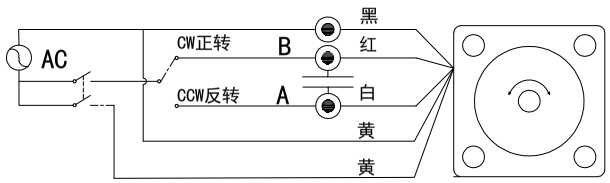

黄线为刹车线，电压默认为AC220V/110V(其它电压可定制需单独接电源)

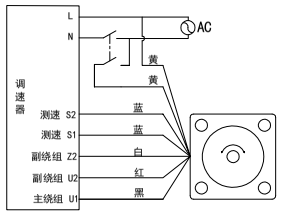

黄线为刹车线(电压默认AC220V,其它电压可定制需单独接电源)
刹车调速电机需配专用调速器，有多款调速器，该接线图仅供参考

标记	处数	分区	更改文件号	签名	年月日
设计			标准化		
校对	W.Y.M		版本	V1.0	
审核					
工艺			批准		

公众号

选型技术号

CHEEMING®
WWW.cmgmotor.com

视图方式	重量	比例
共 1 张 第 1 张		A4

广东川铭精工科技有限公司

微型感应减速机

6IK180(200/250)RGN-A(C)MFT+6GN3-180K

借(通)用件登记
旧底图总号
底图总号
签字
日期