140W　　转矩单位换算：（kgf・cm×9.8÷100）=N.m（牛顿・米）

| 速比i | 3 | 5 | 7.5 | 10 | 12.5 | 15 | 18 | 20 | 25 | 30 | 36 | 50 | 60 | 75 | 90 | 100 | 120 | 150 | 180 | 250 | 300 | 500 | 750 |
|---|---|---|---|---|---|---|---|---|---|---|---|---|---|---|---|---|---|---|---|---|---|---|---|
| 轉速rpm(50HZ) | 500 | 300 | 200 | 150 | 120 | 100 | 83 | 75 | 60 | 50 | 41 | 30 | 25 | 20 | 16 | 15 | 12.5 | 10 | 8.3 | 6 | 5 | 3 | 2 |
| 轉速rpm(60HZ) | 600 | 360 | 230 | 180 | 144 | 120 | 100 | 90 | 72 | 60 | 50 | 36 | 30 | 24 | 20 | 18 | 15 | 12 | 10 | 7.2 | 6 | 3.6 | 2.4 |
| 轉矩kgf.cm | 25.2 | 42 | 62.4 | 83.6 | 95.6 | 115.2 | 139.6 | 162 | 190.8 | 230.5 | 249 | 277 | 332 | 400 | 400 | 400 | 400 | 400 | 400 | 400 | 400 | 400 | 400 |

# 型号:6IK140RGN-A(C)+6GN3-200K

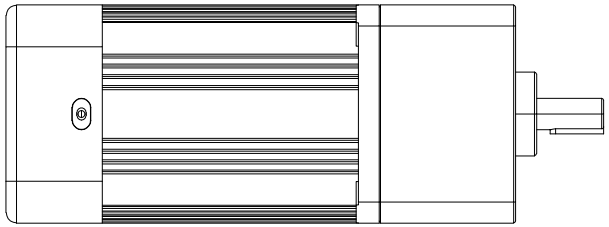

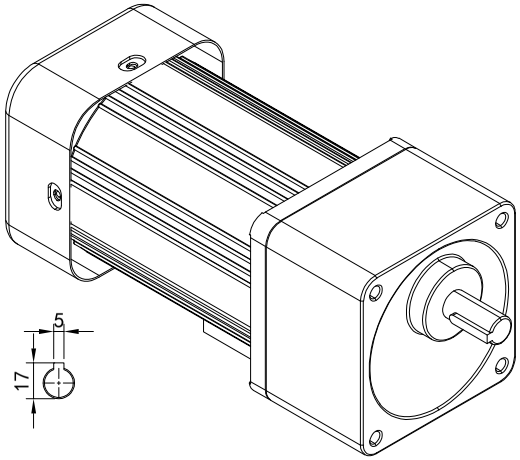


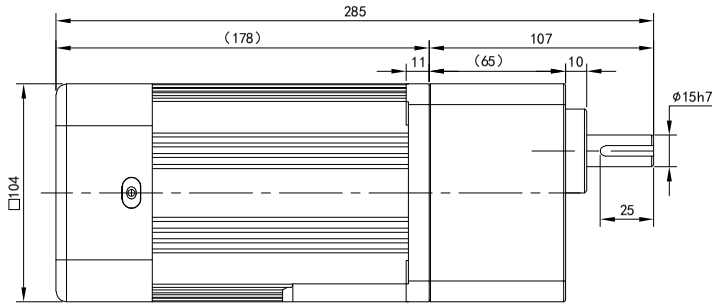


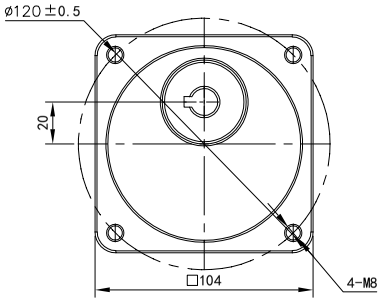


电机参数
功率:140W
电机额定扭矩:4.5-10kg.cm
电压:單相110/220V 4P
频率:50Hz - 60Hz

减速机参数
减速比:参阅上方表格
转速: 参阅上方表格
扭矩:参阅上方表格

请签字（章）回传
Please sign (seal) to return the coll

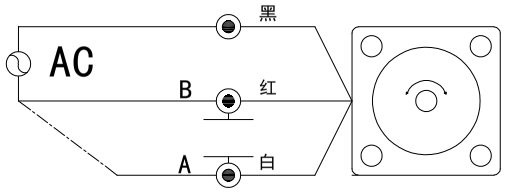


单相马达接线图

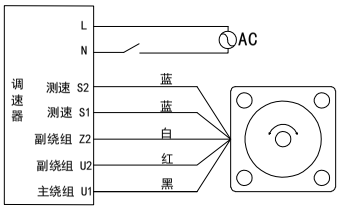


调速电机需配专用调速器，有多款调速器，该接线图仅供参考

| 标记 | 处数 | 分区 | 更改文件号 | 签名 | 年月日 |
|---|---|---|---|---|---|
| 设计 | | | 标准化 | | |
| 校对 | W.Y.M | | 版本 | V1.0 | |
| 审核 | | | | | |
| 工艺 | | | 批准 | | |

公众号

选型技术号

CHEEMING
WWW.cmgmotor.com

广东川铭精工科技有限公司

微型感应减速机

| 视图方式 | 重量 | 比例 |
|---|---|---|
| | | |
| 共 1 张 第 1 张 | | A4 |

6IK140RGN-A(C)+6GN3-200K

借(通)用件登记
旧底图总号
底图总号
签字
日期