120W																							
速比i	3	5	7.5	10	12.5	15	18	20	25	30	36	50	60	75	90	100	120	150	180	250	300	500	750
轉速rpm(50HZ)	500	300	200	150	120	100	83	75	60	50	41	30	25	20	16	15	12.5	10	8.3	6	5	3	2
轉速rpm(60HZ)	600	360	230	180	144	120	100	90	72	60	50	36	30	24	20	18	15	12	10	7.2	6	3.6	2.4
轉矩kgf.cm	23	38	57	79	85	102	105	125	143	173	208	249	346	400	400	400	400	400	400	400	400	400	400

转矩单位换算：（kgf·cm×9.8÷100）=N.m（牛顿·米）

型号:6IK120GU-A(C/Y)MF+6GU3-180K

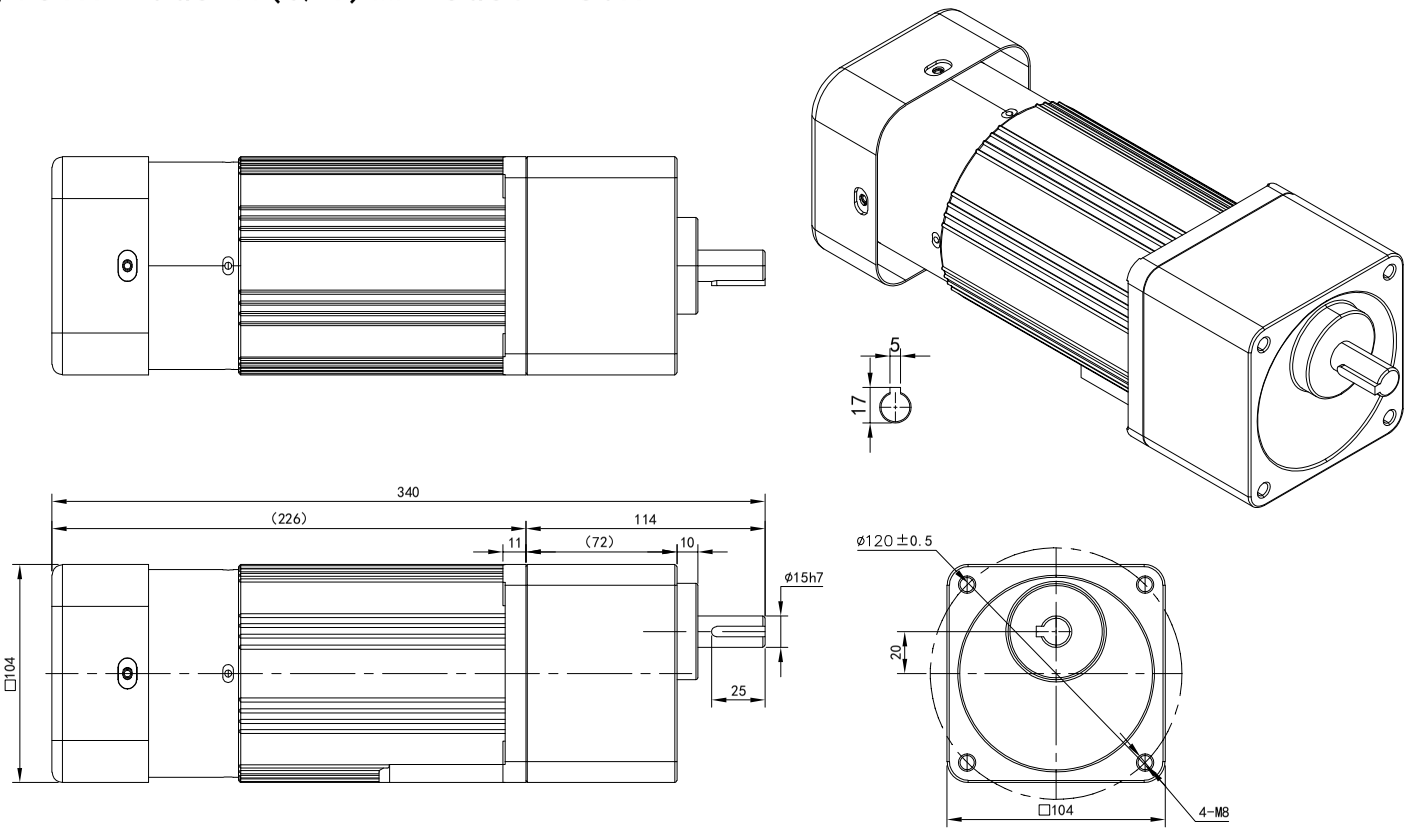

电机参数

功率:120W

电机额定扭矩:8.6kg.cm

电压:單相110/220V 4P

三相220V/380V 4P

频率:50Hz - 60Hz

减速机参数

减速比:参阅上方表格

转速: 参阅上方表格

扭矩:参阅上方表格

请签字（章）回传

Please sign (seal) to return the call

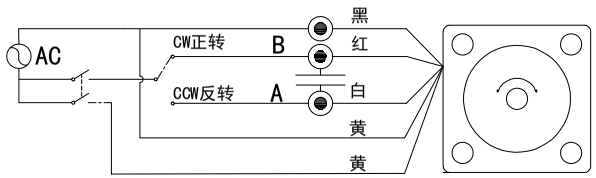

黄线为刹车线，电压默认为AC220V/110V(其它电压可定制需单独接电源)

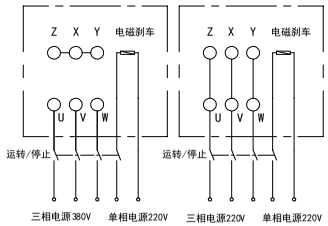

黄线为刹车线(电压默认AC220V,其它电压可定制需单独接电源)

标记	处数	分区	更改文件号	签名	年月日
设计			标准化		
校对	W.Y.M		版本	V1.0	
审核					
工艺			批准		

公众号

选型技术号

CHEEMING

WWW.cmgmotor.com

视图方式	重量	比例
共 1 张 第1张		A4

广东川铭精工科技有限公司

微型感应减速机

6IK120GU-A(C/Y)MF+6GU3-180K

借(通)用件登记
旧底图总号
底图总号
签字
日期