RV-E075-(i)-80B14-B3

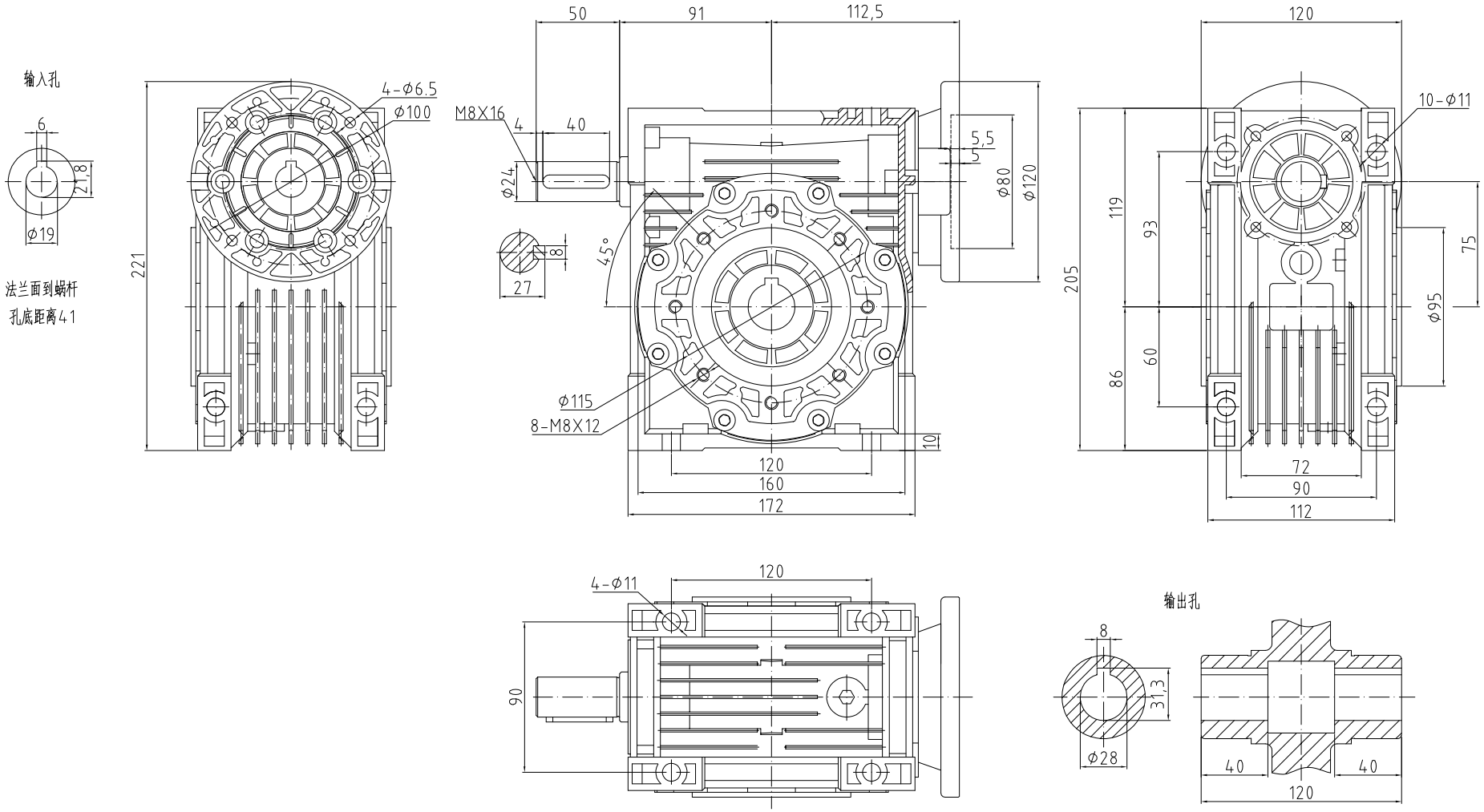

减速比(i)	7.5	10	15	20	25	30	40	50	60	80	100
额定输出扭矩(Nm)	190	200	200	210	200	230	220	200	200	190	180
最大输出扭矩(Nm)	380	400	400	420	400	460	440	400	400	380	360

额定输入转速	1400 rpm
最大输入转速	3000 rpm
使用温度	-5℃~+40℃
润滑方式	油润滑
重量	≈9Kg

安装方向	油孔视图	安装方向	油孔视图
B3		B8	
B6		B7	
V5		V6	

请注意： 1.所有数据(PDF.CAD.3D)变更时，我们不做通知。 2.其他参数请参考我司样本手册。

标记	处数	分区	更改文件号	签名	年月日
设计			标准化		
校对					
审核					
工艺			批准		

CHEEMING
WWW.cmgmotor.com

视图方式	重量	比例

共 张 第 张

广东川铭精工科技有限公司

NMRV蜗轮蜗杆减速机

RV-E075