型号:SGF25-HL-200-(i)-S-G3

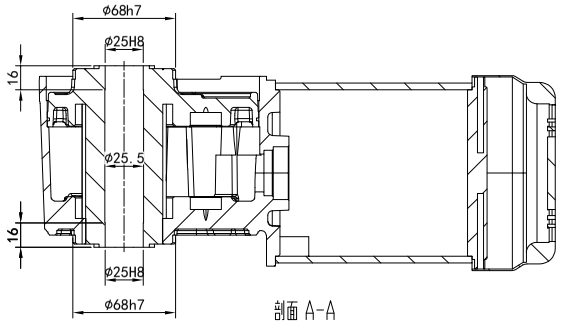

剖面 A-A

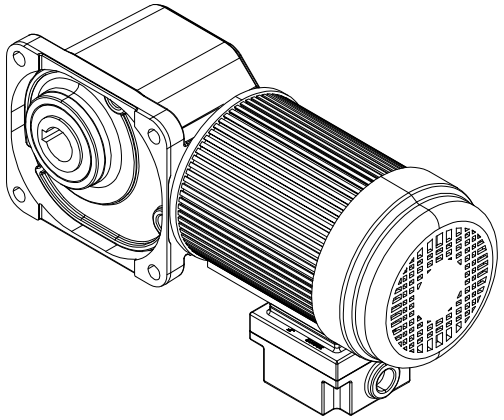

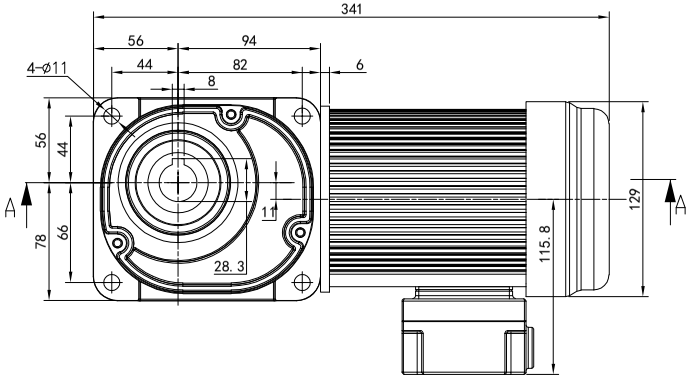

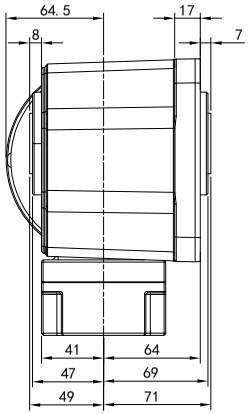

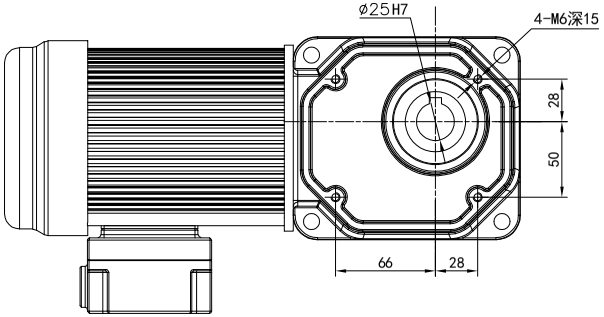

接线注意事项

1.若电机接变频器使用，接线盒内两根黄线须接独立电源,不可使用变频电源供电.
2.注意整流器上所标注输入电压.

技术要求:
1、外观:表面喷塑处理
2、颜色:浅灰色
3、产品出厂，符合公司出厂检验标准
特殊要求描述:

三相220V接线

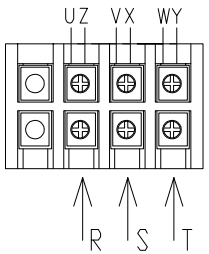

三相380V接线

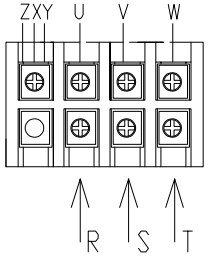

额定功率	0.2KW	减速比		i	
防护等级	IP44	工作制		S1	
绝缘等级	F	相数	3	级数	4
额定电压	220V		380V		
频　率	50 / 60		50 / 60		
额定电流	1.2 / 1.1		0.7 / 0.63		
额定转速	1420 / 1720		1420 / 1720		
适用场地	室内				
环境温度	-10° C~40° C				
相对湿度	<90%				
使用环境	无粉尘、无盐、无腐蚀性气体、及其他对电机有危害的物质				

框號	减速比 i	输出轴容许转矩力 0.2KW N.m	输出轴容许转矩力 0.2KW kgf.m	输出轴容许O.H.L 25框 N	输出轴容许O.H.L 25框 kgf
25框 (出力軸) 實(25) 空(25)	1:5	5.5	0.56	1300	135
	1:10	11	1.1	1520	135
	1:15	17	1.7	1720	175
	1:20	23	2.3	1860	190
	1:25	27	2.8	2010	205
	1:30	33	3.4	2110	215
	1:40	44	4.5	2300	235
	1:50	55	5.6	2450	250
	1:60	67	6.8	2550	260
	1:80	84	8.6	2550	260
	1:100	105	10.7	2550	260
	1:120	126	12.9	2550	260
	1:160	169	17.2	2550	260
	1:200	184	18.8	2550	260
	1:240	184	18.8	2550	260

借(通)用件登记
旧底图总号
底图总号
签字
日期

接线盒方向与入线口方向

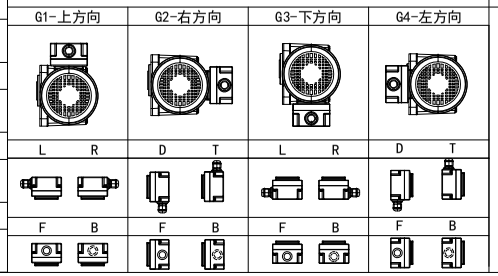

安装方位图

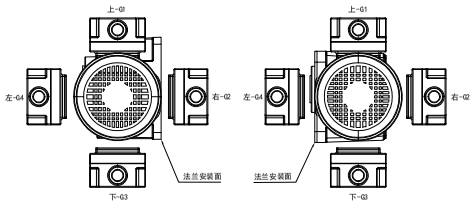

SGF15 SGF18 SGF22
接线盒方向

SGF25 SGF30 SGF35 SGF45 SGF55
接线盒方向

标记	处数	分区	更改文件号	签名	年月日
设计	W.W.B	2023/12/08	标准化		
校对			版本	V1.0	
审核					
工艺			批准		

公众号

选型技术号

CHEEMING
WWW.cmgmotor.com

广东川铭精工科技有限公司

SGF直交轴减速机

视图方式	重量	比例
	11KG	1:5
共 1 张 第 1 张		A4

SGF25-HL-200-S