型号:GV-40-2200-i-A-G4-DR(缩框型)

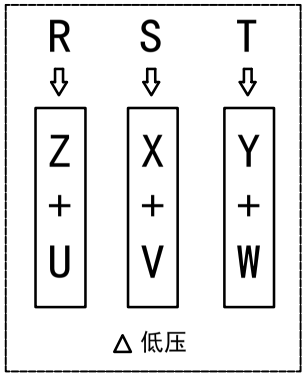

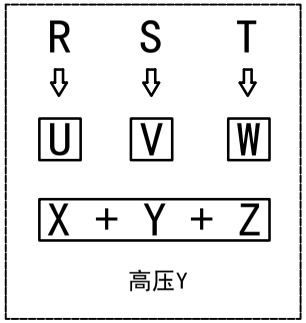

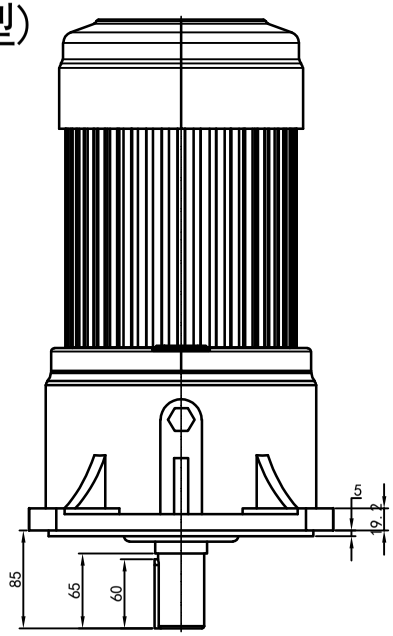

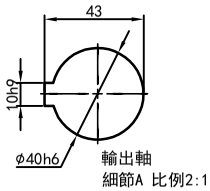

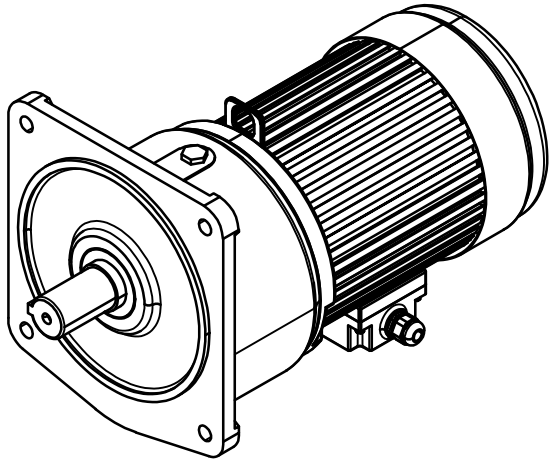

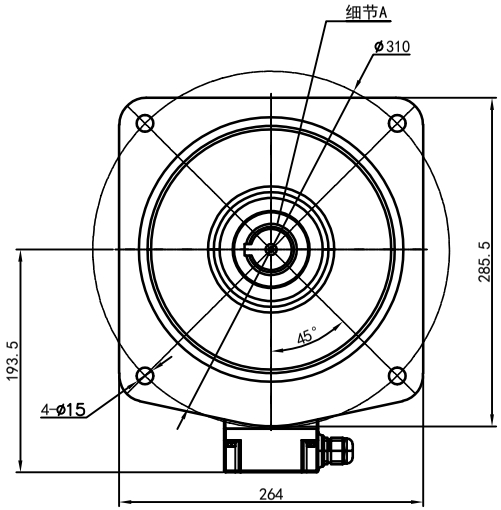

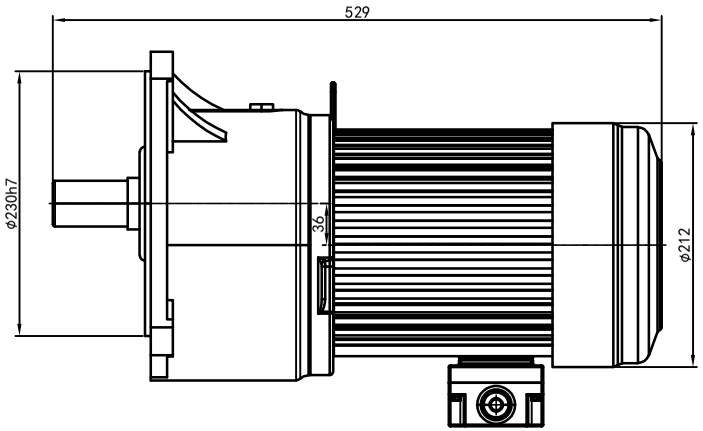

功率:2.2kw (3HP)
极数:4P
电压:3相220V/380V
接法:△/ Y
频率:50Hz/60Hz
减速比:50~80
扭矩:637.98~1029 Nm

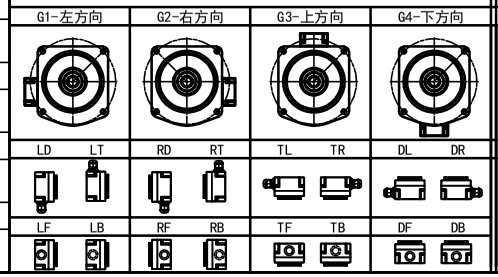

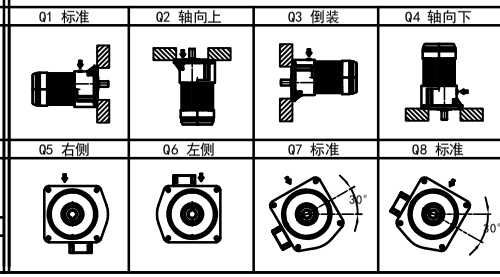

标记	处数	分区	更改文件号	签名	年月日
设计	W.W.B	2023/11/13	标准化		
校对			版本	V1.0	
审核					
工艺			批准		

公众号

选型技术号

CHEEMING
WWW.cmgmotor.com

视图方式	重量	比例
	56.80KG	1:6
共 1 张 第1张		A4

广东川铭精工科技有限公司

GV 立式小齿轮马达

GV40-2200w(缩框型)

借(通)用件登记
日底图总号
底图总号
签字
日期