型号:GV-40-2200-i-A-G1-LD(缩框型)

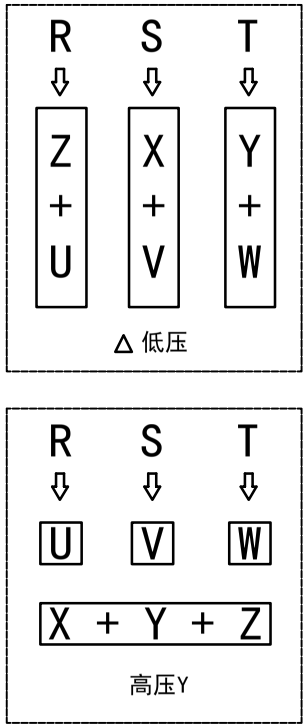

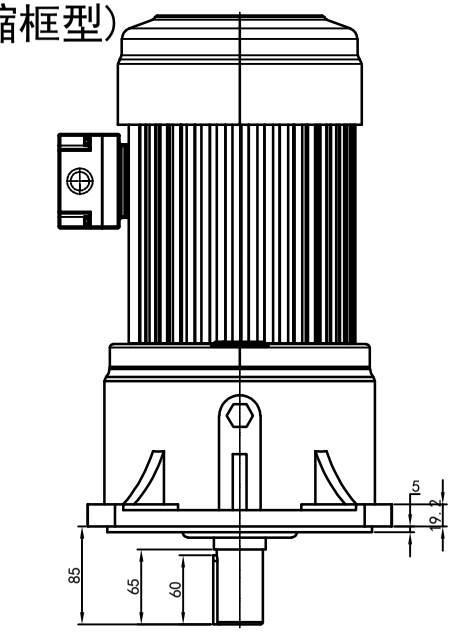

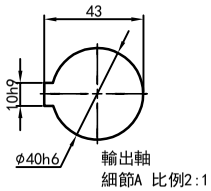

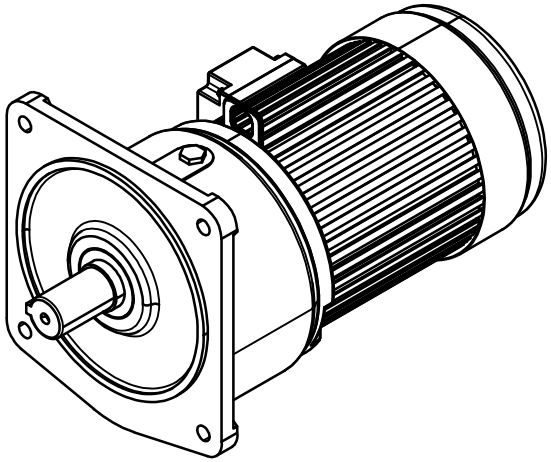

功率:2.2kw (3HP)
极数:4P
电压:3相220V/380V
接法:△/ Y
频率:50Hz/60Hz
减速比:50~80
扭矩:637.98~1029 Nm

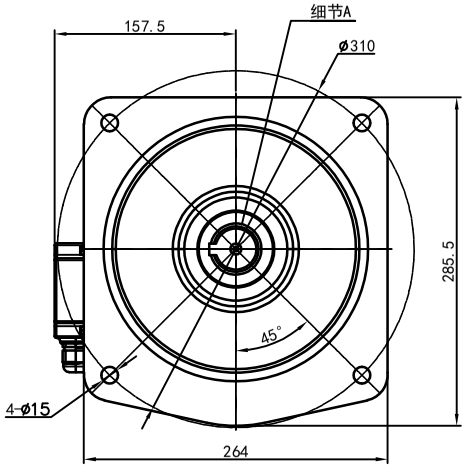

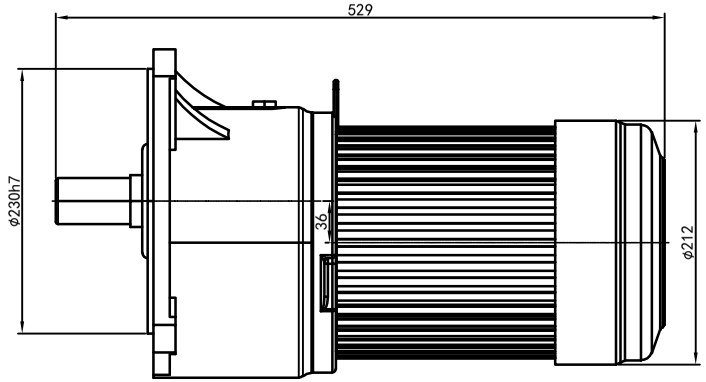

修(更)用件登记	接线盒方向与入线口方向				卧式-排气孔方向			
日底图总号	G1-左方向	G2-右方向	G3-上方向	G4-下方向	Q1 标准	Q2 轴向上	Q3 倒装	Q4 轴向下
底图总号	LD LT	RD RT	TL TR	DL DR	Q5 右侧	Q6 左侧	Q7 标准	Q8 标准
签字	LF LB	RF RB	TF TB	DF DB				
日期								

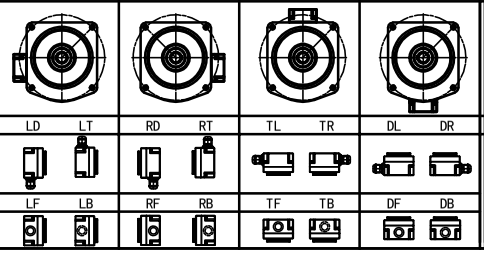

标记	处数	分区	更改文件号	签名	年月日
设计	W.W.B	2023/11/13	标准化		
校对			版本	V1.0	
审核					
工艺			批准		

公众号

选型技术号

CHEEMING
WWW.cmgmotor.com

视图方式	重量	比例
	56.80KG	1:6
共 1 张 第 1 张		A4

广东川铭精工科技有限公司

GV 立式小齿轮马达

GV40-2200w (缩框型)