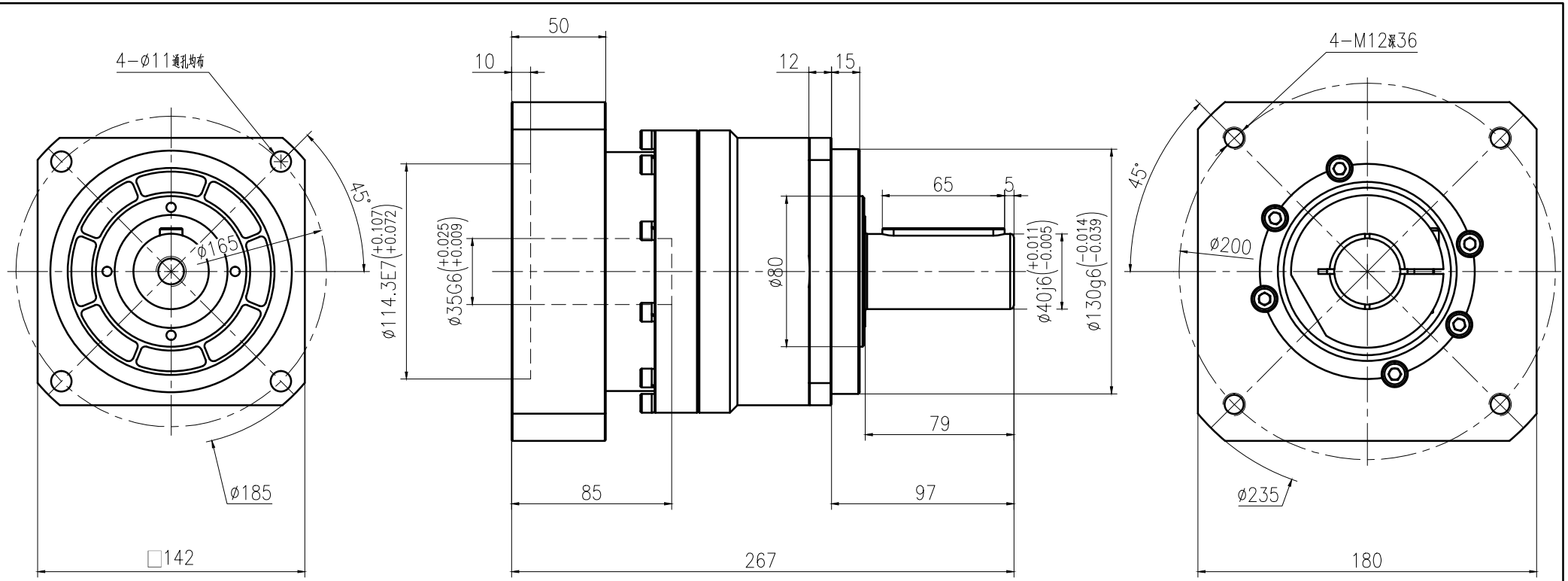

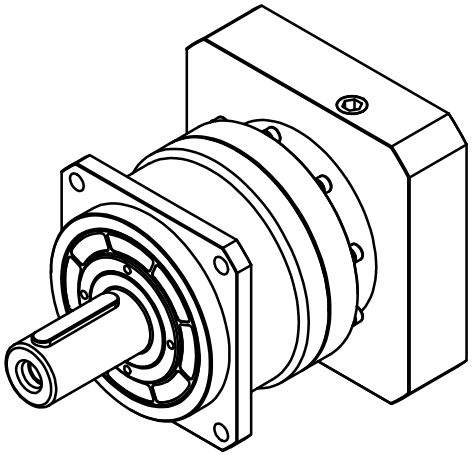

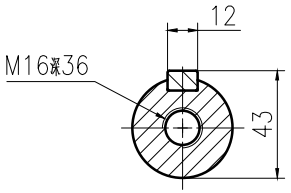

借通用件登记
描 图
校 描
旧底图总号
签 字
日 期

速比i	3	4	5	6	7	8	10	扭转刚度C(Nm/Arcmin)	39
额定输出力矩T(Nm)	275	435	530	410	410	400	350	最大轴向力Fa(N)	3780
紧急制动力矩T(Nm)	3倍额定输出力矩							最大径向力Fr(N)	7610
额定输入转速n(rpm)	3000							噪音L(DB)	≤65
空载力矩T(Nm)	8	6	4.7	4.5	3.5	2.5	2.5	使用温度℃	-10~90
回程间隙j(Arcmin)	≤3							防护等级	IP65

标记	处数	更改文件号	签 字	日期
设 计			标准化	
校 对				
审 核				
工 艺			日 期	

POROVIN Technology
WWW.POROVIN.COM

图 样 标 记	重 量	比 例
		1:1.5
共 页	第 页	

广东川铭精工科技有限公司

TNF142-L1-S2-P2-F
(ϕ35-ϕ114.3-PCD200-M12-ϕ40)