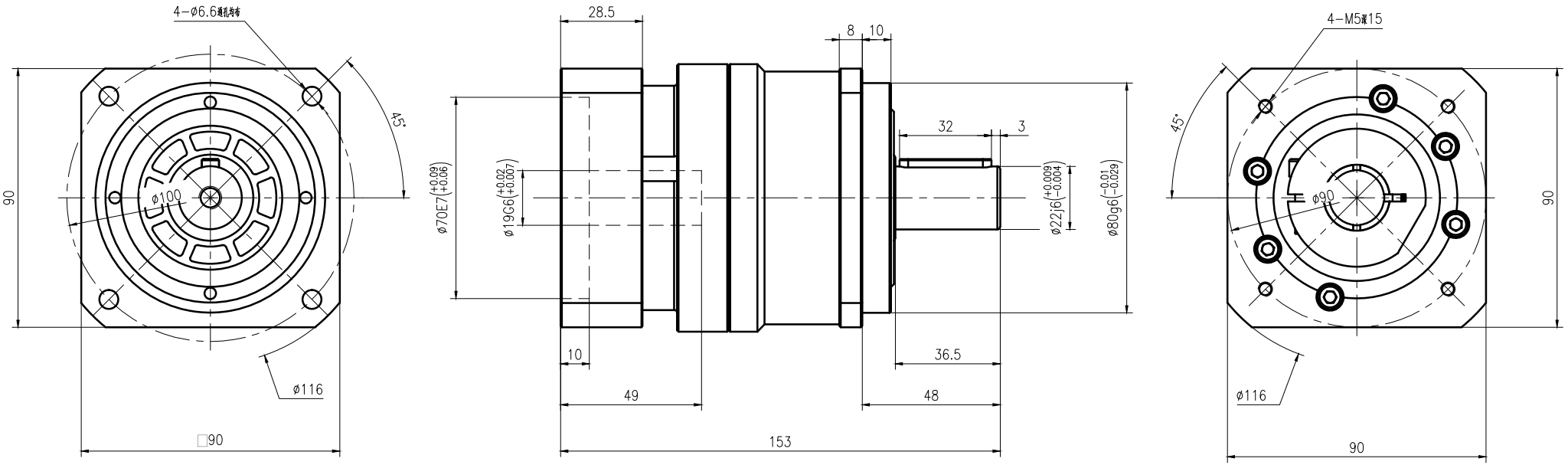

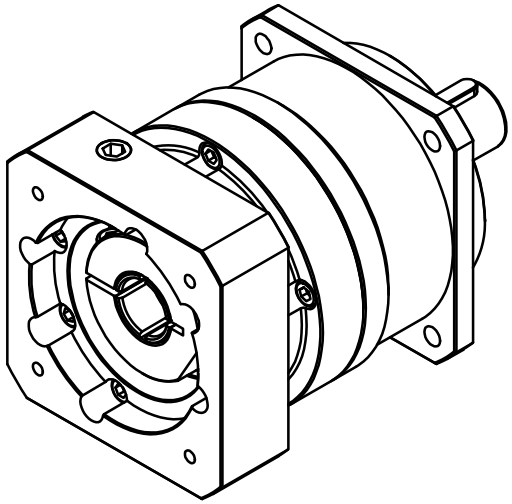

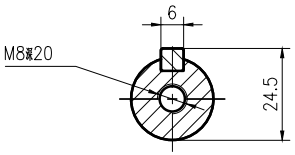

速比i	3	4	5	6	7	8	10	扭转刚度C(Nm/Arcmin)	10.5
额定输出力矩T(Nm)	80	100	115	105	105	100	80	最大轴向力Fa(N)	1230
紧急制动力矩T(Nm)	3倍额定输出力矩							最大径向力Fr(N)	2200
额定输入转速n(rpm)	3000							噪音L(DB)	≤60
空载力矩T(Nm)	1.8	1.7	1.6	1.5	1.4	1.1	0.7	使用温度℃	-10~90
回程间隙j(Arcmin)	≤3							防护等级	IP65

借通用件登记
描 图
校 描
旧底图总号
签 字
日 期

标记	处数	更改文件号	签 字	日期
设 计		标准化		
校 对				
审 核				
工 艺		日 期		

POROVIN Technology
WWW.POROVIN.COM

图 样 标 记	重 量	比 例
		1:1
共 页	第 页	

广东川铭精工科技有限公司

TNF090-L1-S2-P2-F
(ϕ19-ϕ70-PCD90-M5-ϕ22)