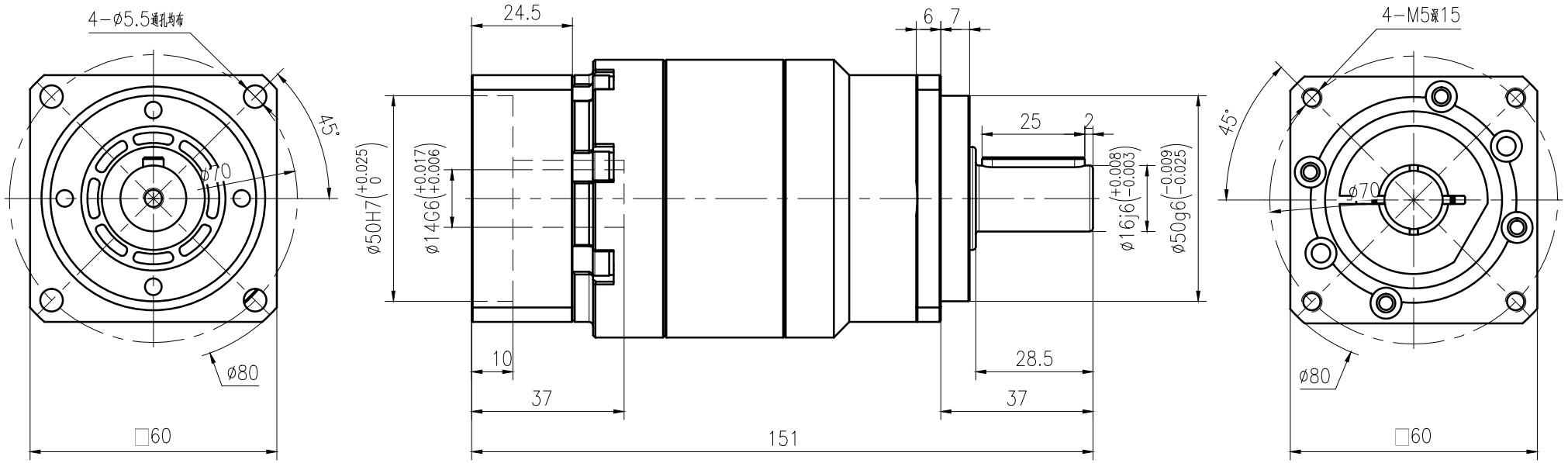

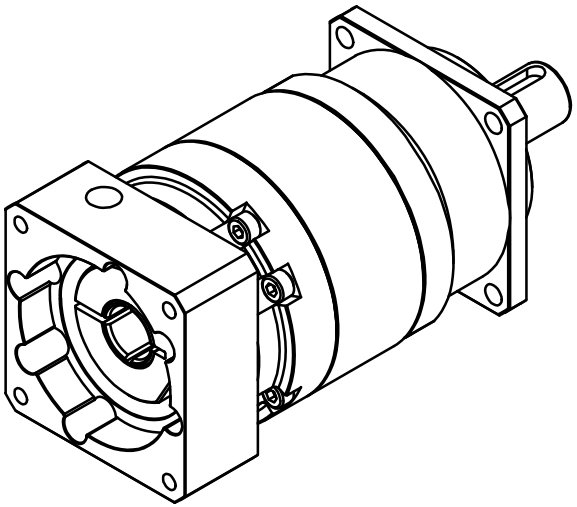

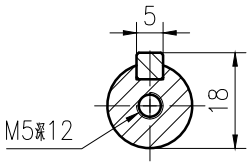

速比i	12	16	20	25	35	40	50	70	100	扭转刚度C(Nm/Arcmin)	3.5
额定输出力矩T(Nm)	45	40	45	45	40	40	45	40	30	最大轴向力Fa(N)	630
紧急制动力矩T(Nm)	3倍额定输出力矩									最大径向力Fa(N)	1100
额定输入转速n(rpm)	4000									噪音L(DB)	≤58
空载力矩T(Nm)	0.6	0.6	0.55	0.5	0.5	0.4	0.4	0.35	0.3	使用温度℃	-10~90
回程间隙j(Arcmin)	≤5									防护等级	IP65

借通用件登记
描 图
校 描
旧底图总号
签 字
日 期

标记	处数	更改文件号	签 字	日期
设 计			标准化	
校 对				
审 核				
工 艺			日 期	

POROVIN Technology
WWW.POROVIN.COM

图 样 标 记	重 量	比 例
		1:1
共 页	第 页	

广东川铭精工科技有限公司

TNF060-L2-S2-P2-F
(ϕ14-ϕ50-PCD70-M5-ϕ16)