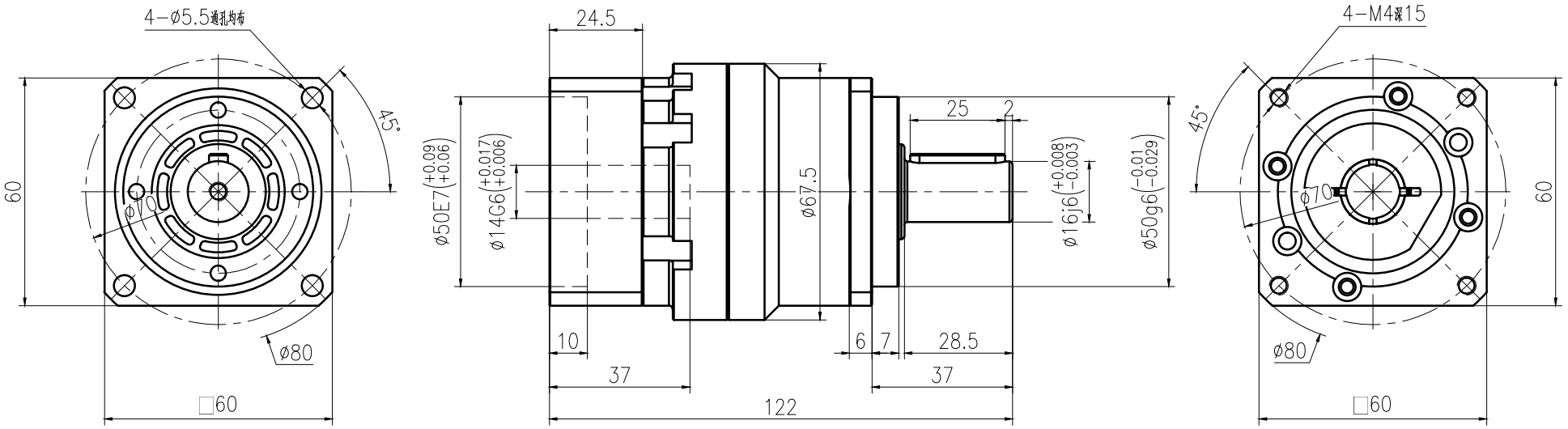

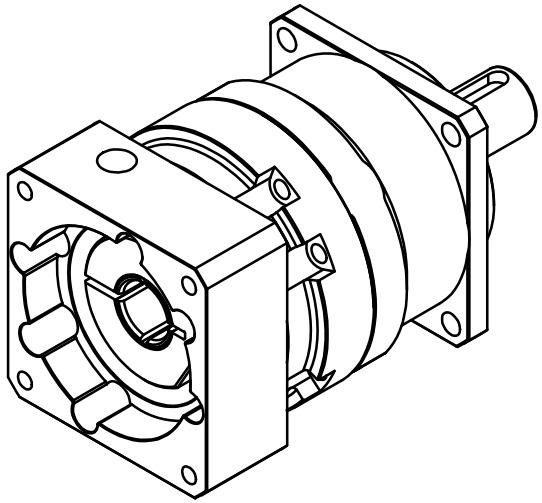

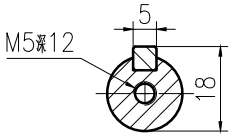

速比i	3	4	5	6	7	8	10	扭转刚度C(Nm/Arcmin)	3.5
额定输出力矩T(Nm)	45	40	45	44	40	40	30	最大轴向力Fa(N)	630
紧急制动力矩T(Nm)	3倍额定输出力矩							最大径向力Fa(N)	1100
额定输入转速n(rpm)	4000							噪音L(DB)	≤58
空载力矩T(Nm)	0.9	0.8	0.8	0.7	0.6	0.5	0.4	使用温度℃	-10~90
回程间隙j(Arcmin)	≤3							防护等级	IP65

标记	处数	更改文件号	签字	日期
设计			标准化	
校对				
审核				
工艺			日期	

POROVIN Technology
WWW.POROVIN.COM

图样标记	重量	比例
		1.25:1
共 页		第 页

广东川铭精工科技有限公司

TNF060-L1-S2-P2-F
(ϕ14-ϕ50-PCD70-M4-ϕ16)

借通用件登记
描 图
校 描
旧底图总号
签 字
日 期