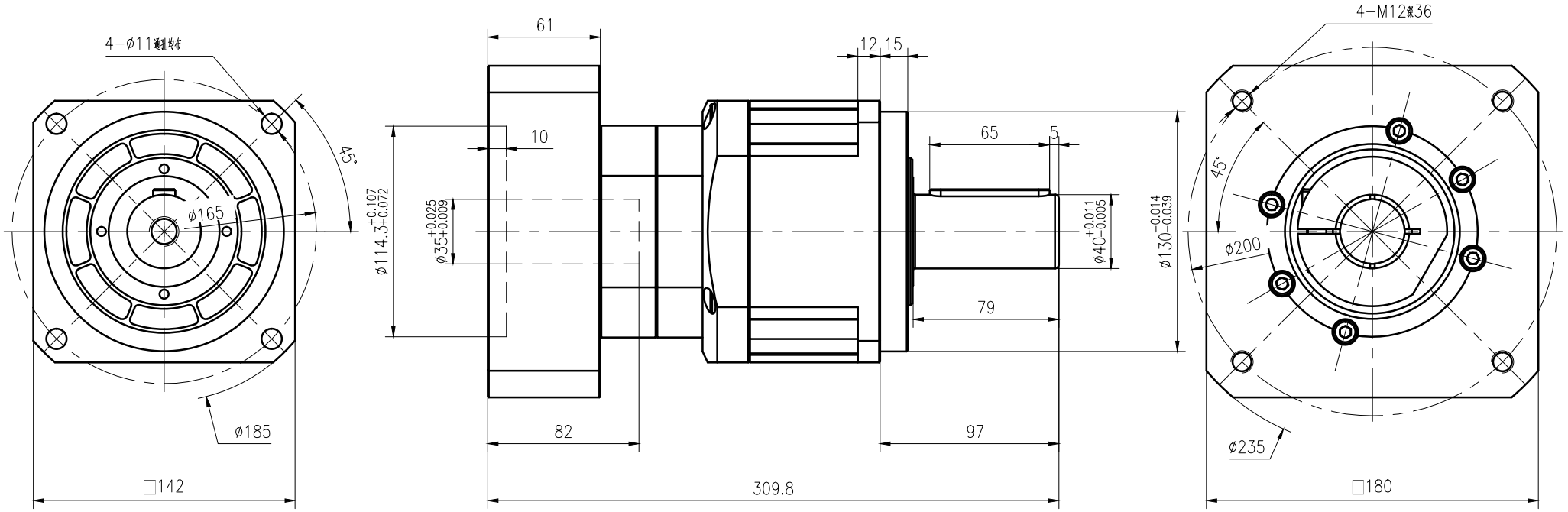

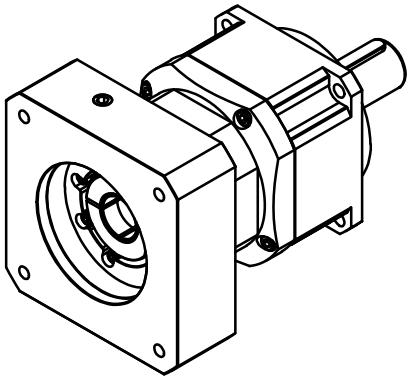

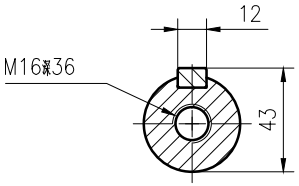

速比i	12	16	20	25	35	40	50	70	100	扭转刚度C(Nm/Arcmin)	50
额定输出力矩T(Nm)	342	543	542	652	550	542	650	550	450	最大轴向力Fa(N)	4700
紧急制动力矩T(Nm)	3倍额定输出力矩									最大径向力Fa(N)	9400
额定输入转速n(rpm)	3000									噪音L(DB)	≤65
空载力矩T(Nm)	3.5	2.8	2.6	2.2	2.0	1.9	1.8	1.6	1.5	使用温度℃	-10~90
回程间隙j(Arcmin)	≤5									防护等级	IP65

标记	处数	更改文件号	签 字	日 期
设 计			标准化	
校 对				
审 核				
工 艺			日 期	

广东川铭精工科技有限公司

图 样 标 记	重 量	比 例
		1:2.2
共 页	第 页	

POROVIN Technology
WWW.POROVIN.COM

TM142-L2-S2-P2-F
(Φ35-Φ114.3-PCD200-M12-Φ40)

借通用件登记
描 图
校 描
旧底图总号
签 字
日 期