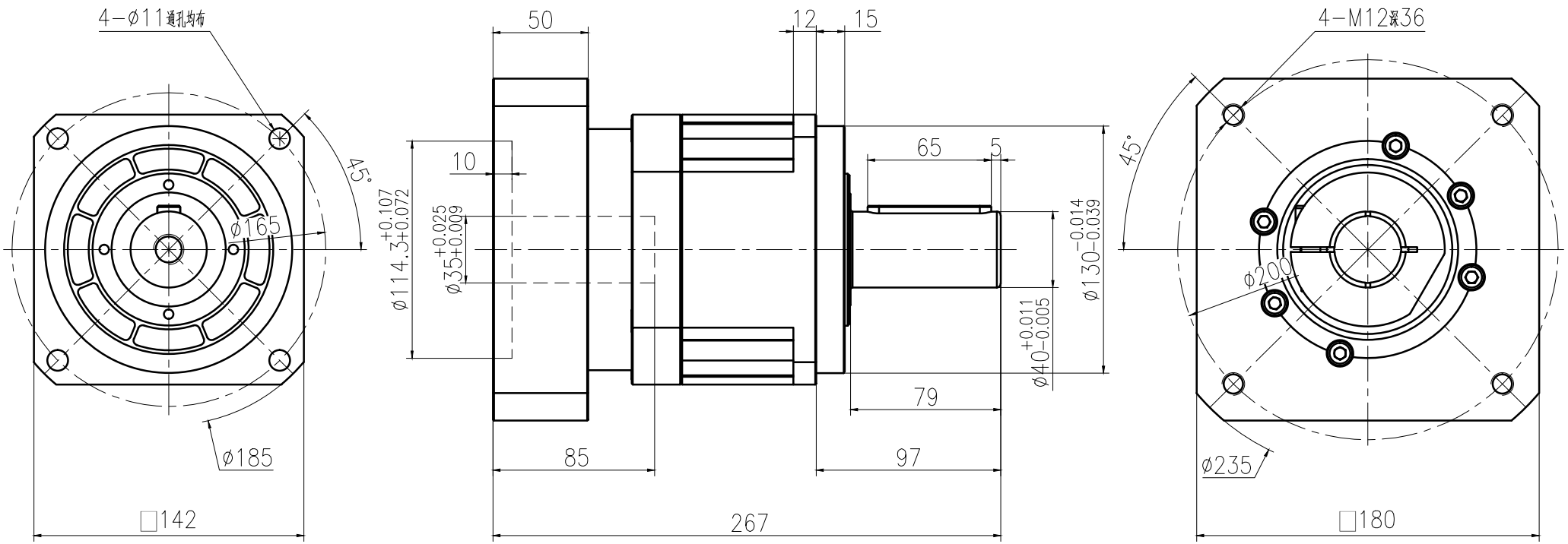

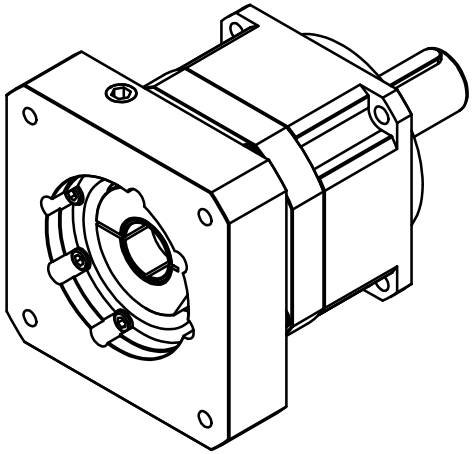

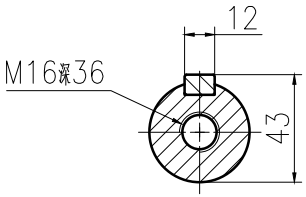

速比i	3	4	5	6	7	8	10	扭转强度C(Nm/Arcmin)	50
额定输出力矩T(Nm)	342	542	650	550	550	500	450	最大轴向力Fa(N)	4700
紧急制动力矩T(Nm)	3倍额定输出力矩							最大径向力Fa(N)	9400
额定输入转速n(rpm)	3000							噪音L(DB)	≤65
空载力矩T(Nm)	8	6	4.7	4.5	3.5	2.5	2.5	使用温度℃	-10~90
回程间隙j(Arcmin)	≤3							防护等级	IP65

标记	处数	更改文件号	签字	日期
设计			标准化	
校对				
审核				
工艺			日期	

广东川铭精工科技有限公司

图样标记	重量	比例
		1:1.5
共 页	第 页	

POROVIN Technology
WWW.POROVIN.COM

TM142-L1-S2-P2-F
(Φ35-Φ114.3-PCD200-M12-Φ40)

借通用件登记
描 图
校 描
旧底图总号
签 字
日 期