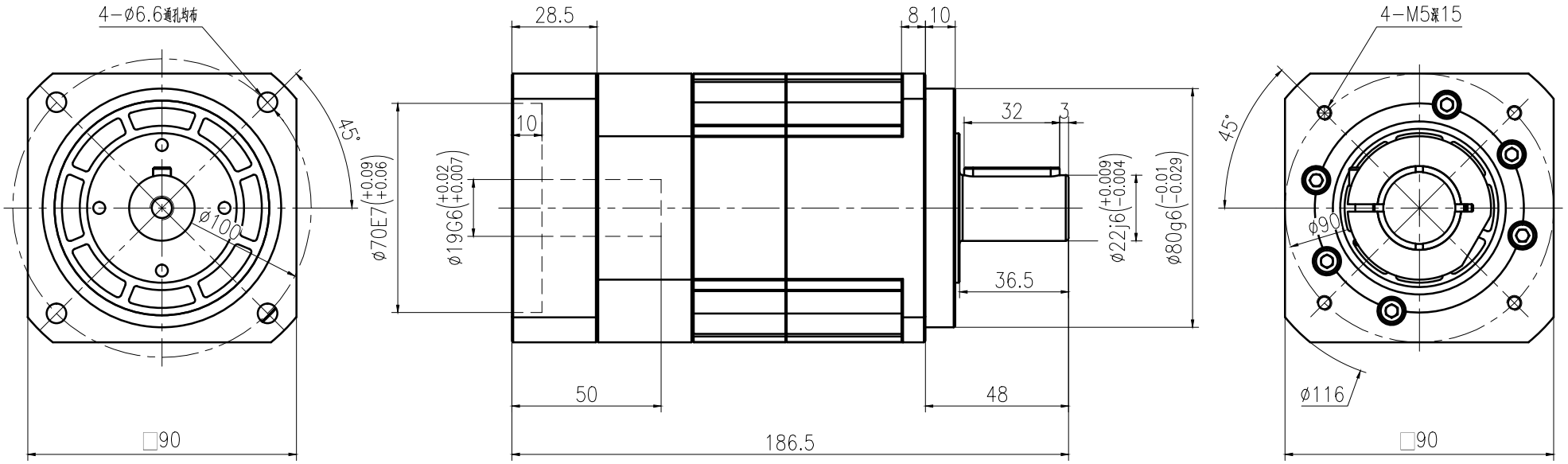

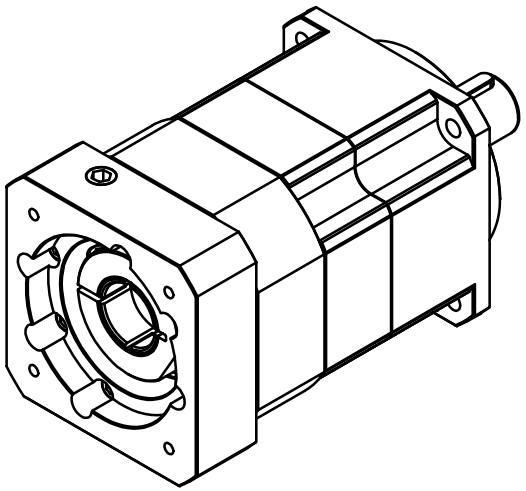

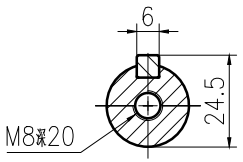

速比i	12	16	20	25	35	40	50	70	100
额定输出力矩T(Nm)	130	140	140	160	140	140	160	120	100
紧急制动力矩T(Nm)	3倍额定输出力矩								
额定输入转速n(rpm)	3000								
空载力矩T(Nm)	0.9	0.8	0.7	0.6	0.5	0.5	0.4	0.3	0.3
回程间隙j(Arcmin)	≤5								

扭转刚度C(Nm/Arcmin)	14.0
最大轴向力Fa(N)	1630
最大径向力Fa(N)	3250
噪音L(DB)	≤60
使用温度℃	-10~90
防护等级	IP65

标记	处数	更改文件号	签字	日期
设计			标准化	
校对				
审核				
工艺			日期	

广东川铭精工科技有限公司

图样标记	重量	比例
		1:1
共 页	第 页	

POROVIN Technology
WWW.POROVIN.COM

TM090-L2-S2-P2-F
(ϕ19-ϕ70-PCD90-M5-ϕ22)

借通用件登记
描 图
校 描
旧底图总号
签 字
日 期