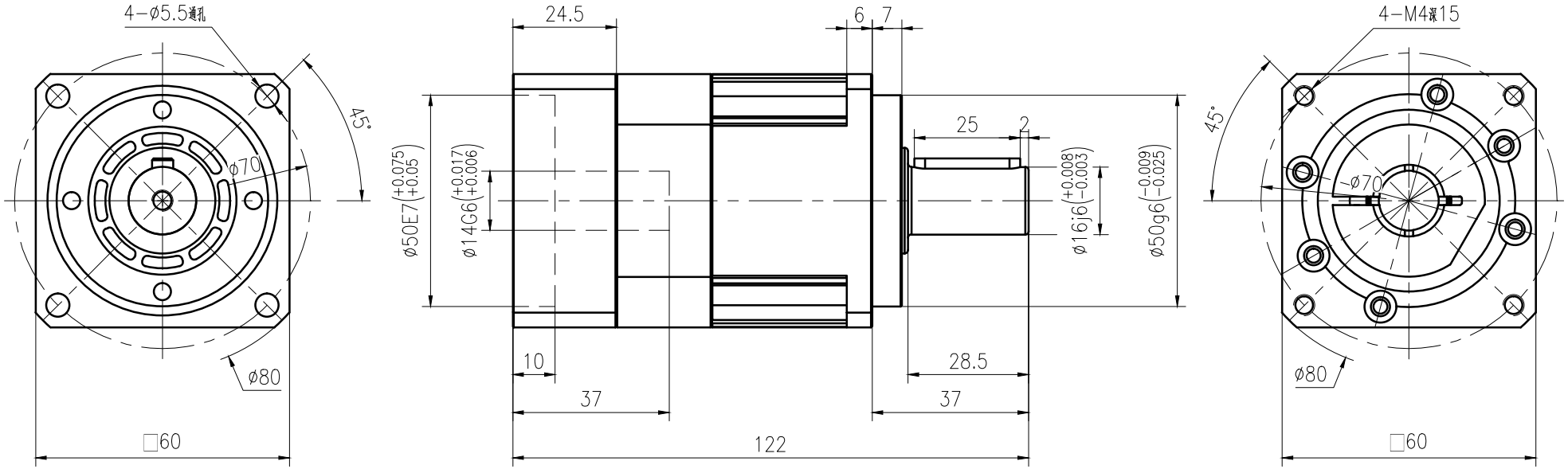

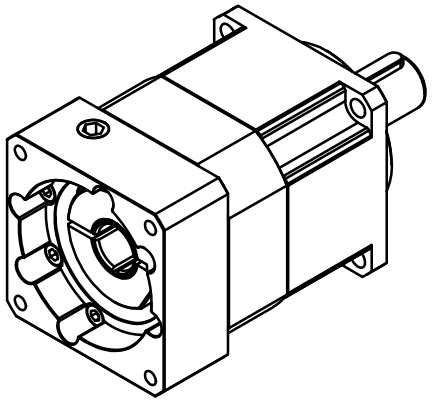

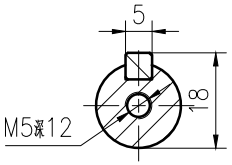

速比i	3	4	5	6	7	8	10	扭转刚度C(Nm/Arcmin)	4.5
额定输出力矩T(Nm)	55	50	60	55	50	45	40	最大轴向力Fa(N)	770
紧急制动力矩T(Nm)	3倍额定输出力矩							最大径向力Fa(N)	1550
额定输入转速n(rpm)	4000							噪音L(DB)	≤58
空载力矩T(Nm)	0.9	0.8	0.8	0.7	0.6	0.5	0.4	使用温度℃	-10～90
回程间隙j(Arcmin)	≤3							防护等级	IP65

标记	处数	更改文件号	签字	日期
设计			标准化	
校对				
审核				
工艺			日期	

广东川铭精工科技有限公司

图样标记	重量	比例
		1:1
共 页	第 页	

POROVIN Technology
WWW.POROVIN.COM

TM060-L1-S2-P2-F