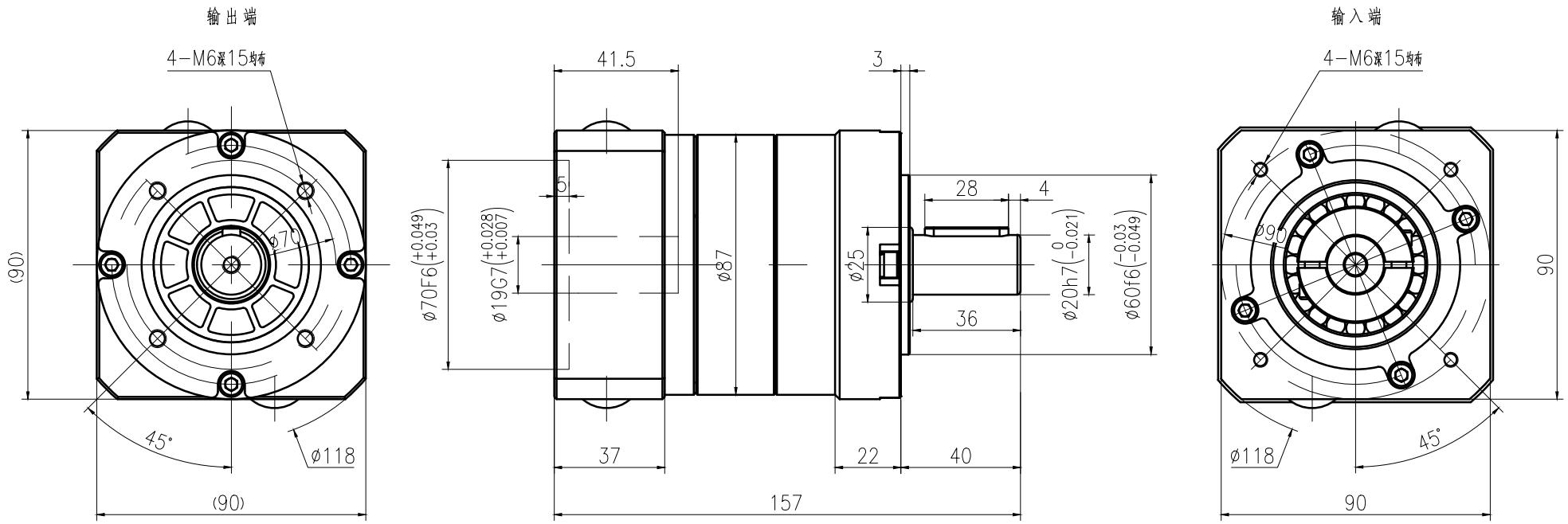

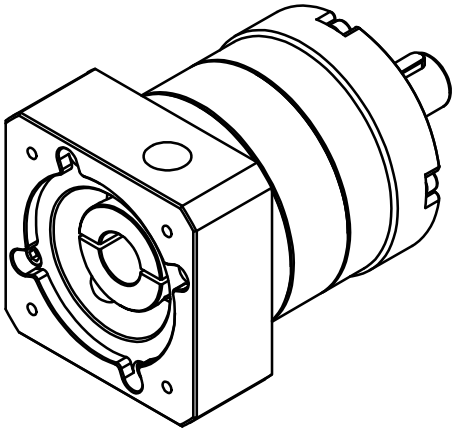

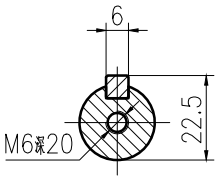

速比i	3				4				5				8		10	
马达功率KW	1	1.5	2	2.5	1	1.5	2	2.5	0.75	1	1.5	2	0.75	1	0.4	0.75
额定输出力矩T(Nm)	9.16	13.74	18.35	22.93	36.66	54.96	73.41	91.71	11.53	15.27	22.9	30.58	18.44	24.43	12.49	23.05
最大径向力Fr(N)	900															
最大轴向力Fa(N)	450															
容许输出力矩T(Nm)	40				50				50				45		40	

回程间隙j(Arcmin)	≤6
额定输入转速n(rpm)	3000
噪音L(DB)	≤72
使用温度℃	0~90
防护等级	IP64
扭转刚度C(Nm/Arcmin)	7.2

标记	处数	更改文件号	签字	日期
设计			标准化	
校对				
审核				
工艺			日期	

POROVIN Technology
WWW.POROVIN.COM

图样标记	重量	比例
		1:1
共 页	第 页	

广东川铭精工科技有限公司

TE090-L1-S2-P2-O
(ϕ19-ϕ70-PCD90-M6-ϕ20)

借通用件登记
描 图
校 描
旧底图总号
签 字
日 期